Digitalbetrieb Gleichstrom: (Abb. 7)
Zuerst Gehäuse abnehmen (siehe **Abb. 2, 4 - 6**), dann Brückenstecker aus der Schnittstelle entfernen (Aufbewahren!) und den Digitalbaustein **nach Angaben des Dekoder-Herstellers** einbauen; digitale Schnittstelle nach NEM 658 (PluX16).
Wir empfehlen:
PIKO Digitaldekoder PluX16 (Art.-Nr. 46121).
Digital operation DC: (fig. 7)
*First remove the housing (**see fig. 2, 4 - 6** directions for assembly), then remove the jumper from the interface (do not throw it away!) and insert the digital component following the decoder manufacturer's directions. Digital interface is in accordance with NEM 658 (PluX16).*
We recommend: PIKO Digital decoder PluX16 # 46121.

Digitalbetrieb Wechselstrom:
Das Wechselstrommodell ist bereits ab Werk mit einem Dekoder für den Einsatz im Digital- bzw. Analogbetrieb ausgerüstet.
Digital operation AC:
The AC model is fitted ex works with the PIKO multi protocoll decoder #56121 with power control for conventional and digital operation.
Ex works the model operates conventional. The coding for the unit should be taken from the decoder manufacturer's specification.

Nach ca. 30 Betriebsstunden sollten Sie gewisse Service-Arbeiten vornehmen, damit Sie lange Freude an Ihrem Modell haben.
After approx. 30 hours of operation certain maintenance work should be carried out to ensure that you continue to enjoy your model for a long time.

Reinigung: Vorhanden Schmutz an Räder und Radschleifkontakten bitte vorsichtig mit einer Pinzette oder Pinsel entfernen.
Cleaning: *Please remove dirt in wheels and wheel sliding contacts with care using tweezers or a paintbrush.*

Schmieren: (Abb. 9+10) Bitte ölen Sie die im Schmierplan angegebenen Stellen nur mit einem kleinen Tropfen harzfreiem Öl (**Abb. 9**). Getriebteile wie Zahnräder und Schnecke mit nur ganz wenig Fett einfetten (**Abb. 10**).
Lubrication: (fig. 9+10) *Oil the parts shown in the lubrication plan with just a small drop of resin-free oil.*

Haftreifenwechsel: (Abb. 11) Schrauben Sie zuerst an den in **Abb. 11** angegebenen Stellen den Kurbelbolzen mittels eines Sechskantschlüssels (SW2) heraus, danach können Sie den Haftreifen mit einer Pinzette vom Rad abziehen. Bitte achten Sie beim Aufziehen eines neuen Haftreifens darauf, dass dieser nicht verdreht ist.
Change the traction tyres: (fig. 11) *First unscrew the crank bolt at the points shown in **fig. 11**. You can then remove the friction tyre from the wheel with tweezers. When fitting a new friction tyre make sure it is the right way round.*

Zusammenbau: (Abb. 12) Achten Sie bitte beim Zusammenbau auf die richtige Lage der Kontakte im Führerhaus zum Gehäuse.
Assembly: (fig. 12) *When assembling the model make certain the the contacts are positioned correctly in the drivers cab.*

Kleiner empfohlener Radius: 358 mm
Minimum recommended radius: *358 mm*

Hinweis nur für DC-Version:
Die Funk-Entstörung der Anlage ist mit dieser Lokomotive sichergestellt, wenn der üblicherweise im Gleis-Anschlussstück eingebaute Kondensator eine Kapazität von mindestens 680 Nanofarad aufweist.

Note only for DC version:
With this locomotive interference will not occur if the condenser normally fitted in the track connection section has a minimum capacity of 680 nano farads.

Conseil que en CC version:
Cette locomotive est équipée d'un filtre anti-parasite. Un condensateur placé habituellement dans les joints des rails présente une capacité minimale de 680 nF.

仅限于DC车：
如果安装在轨道联接器部分的电容器有至少680nF，则车头不会发生电磁干扰.

Das PIKO Modell der E63

Das Modell entspricht mit seinem fein detaillierten Gehäuse mit Pantograph und in seiner Farbgebung und Beschriftung weitestgehend seinem großen Vorbild. Der Getriebeblock besteht aus Zinkdruckguß. An der Stirn- und Rückseite der Lok befinden sich Kurzkupplungskulissen mit NEM-Schächten sowie ein Dreilicht-Spitzensignal mittels LED. Der Antrieb erfolgt über ein Schnekken-Stirnrad-Getriebe auf zwei Achsen, eine Achse mit Haftreifen. Die Stromabnahme erfolgt über Schleiffedern an den Spurkränzen von allen 6 Rädern. Das Modell ist mit einer Schnittstelle nach NEM 658 (PluX16) ausgerüstet. Beim Einbau eines Dekoders bitte die jeweilige Einbauanleitung des Herstellers beachten.

The PIKO model of the E63

The model has a very fine body and drivers cab with pantograph which corresponds to the original version in colouring, lettering and in technical detailing in most components. The body of the gear is made of pressure moulded zinc.
At the head and rear ends of the locomotive there are close couplings with NEM pockets and a three-lamp head lights with LED's. The model is driven via gearing to two axles. The power pick-up is effected by sprung contacts from the rail to the wheel flanges on 6 wheels.
The loco has been provided with a interface NEM658 (PluX16). By using a decoder please note the manufacturers instructions.

Erstbetrieb Ihrer Lok:

Entnahme des Modells: Bitte entnehmen Sie das Modell **vorsichtig** aus der Verpackung, damit die filigranen Anbauteile nicht beschädigt werden.
Unpacking the model: *Lift the model out very **carefully** because you should damage the filigran fittings.*

Erstbetrieb: Wir empfehlen, die Lok ca. 25 min je Fahrtrichtung ohne Belastung einlaufen zu lassen, damit das Modell einen optimalen Rundlauf und eine gute Zugkraft erhält. Bitte beachten Sie, daß der einwandfreie Lauf des Modells nur auf sauberen Schienen gewährleistet ist.
First operation: *In order to achieve the best possible running and traction properties, it is advisable to run the locomotive in for 25 minutes forwards and 25 minutes in reverse without load. Clean rails are essential for good performance.*

Abnehmen des Gehäuses: (Abb. 2, 4 - 6)
Aufgrund der feinen Detaillierung und der maßstabsgetreuen Umsetzung des Modells halten Sie sich bitte beim Abnehmen des Gehäuses an folgende Anweisung:
Fassen Sie das Gehäuse vorsichtig am Zinkdruckguß-Rahmen (schwarz) an. **Vorsicht: Anbauteile nicht beschädigen!**
Drehen Sie die Lok mit der Unterseite nach oben. Stecken Sie den beiliegenden Spezialschlüssel in die farbigen (weißen) Aussparungen und betätigen ihn wie in der **Abb. 5** gezeigt. Nach dem hörbaren Ausrasten aller vier Rasthaken können Sie das Gehäuse vorsichtig vom Rahmen abnehmen.
Removing the housing: (fig. 2, 4 - 6)
*Take hold of the housing carefully by the zinc die cast frame (black). **Be careful not to damage the extra parts!** Turn the loco upside down. Fit the special spanner into the coloured (white) holes and operate as shown in **fig. 5**. When you hear the housing disengage, you can remove it carefully from the frame.*

PIKO Spielwaren GmbH • Lutherstraße 30 • 96515 Sonneberg • GERMANY
德国比高有限公司 • 德国图林根州索内堡市路德街30号
51075-90-7000

BEDIENUNGSANLEITUNG E-RANGIERLOK BR E63

Instructions for use Electrical Shunting Locomotive E63
Manuel d'utilisation Locotracteur de manœuvre
电车 BR E63 的使用说明书

包装及说明书内包含重要信息, 请保留备用

BR E63

Im Jahr 1934 bestellte die DRG bei den Firmen AEG und BBC/KIM (Krauss in München, heute Krauss-Maffei) eine laufachslose, dreiachsige elektrische Lokomotive mit der Baureihen - Bezeichnung E63. Die Maschinen sollten im Rangierdienst und auf elektrifizierten Anschlußbahnen zum Einsatz kommen. Deshalb entschied man sich für den robusten Stangenantrieb und einen Mittelführerstand. Beim Bau der Maschinen ordneten allerdings die beiden auftragnehmenden Firmen AEG und BBC / KIM die einzelnen technischen Komponenten unterschiedlich an. Daraus resultierten trotz gleicher Hauptabmessungen und weitgehend identischer Technik unterschiedlich aussehende Lokomotiven.
Die Maschinen von AEG mit den Betriebsnummern E63 01 bis 04 und 08 haben leicht abfallende grade Vorbauten, bei den Maschinen E63 05 bis 07 von BBC / KIM sind die Vorbauten deutlich höher und anders geneigt. Zudem ist das Führerhaus bei diesen Maschinen deutlich größer ausgefallen.
In den Jahren 1960 und 1961 überholte die DB die Maschinen im damaligen AW Freimann grundlegend, ohne daß die deutlichen Unterscheidungsmerkmale beseitigt wurden. Als auffälligste Änderungen erhielten die Lokomotiven Rangierbühnen, größere Führerstandsfenster und ein zusätzliches Seitenfenster. Das dritte Spitzenlicht wurde auf die Vorbauten verlegt. Außerdem wurden sie statt im bisherigen grün in purpurrot lackiert.
Bis zur Ausmusterung der letzten Maschine im Jahre 1978 waren sie in Stuttgart, München, Augsburg und Garmisch tätig. Bei der Neu- und Umbeheimatung wurde auf die äußere Form nie Rücksicht genommen, alle Maschinen waren sowohl im Rangier- und Übergabedienst mit Personen- und Güterwagen tätig.

BR E63

In 1934 the DRG placed orders with the firms AEG and BBC/KIM (Krauss in Munich, now Krauss-Maffei) for a three-axle electric loco without carrying axles. The number of the construction series was E63. The locomotives were intended for use in shunting services and on electrified branch lines. For this reason it was decided to build them with sturdy rod drive and a central driving cab. When the engines were built, however, the two contractors, AEG and BBC/KIM, arranged the individual technical components differently. As a result although the principal dimensions were the same and the technical specifications largely identical, the two loco's looked quite different from each other. The AEG examples with the operating numbers E63 01 to 04 and 08 have straight slightly sloping front ends whereas in the BBC / KIM E63 05 to 07 product the front is built up higher and sloped at a different angle. These loco's also have a distinctly larger driver's cab.
In 1960 and 1961 the DB gave the loco's a thorough overhaul in the Freimann works without removing the obvious differences. The most striking alterations were the addition of shunting platforms, larger windscreens and an additional side window. The third head lamp was transferred to the front of the engine. In addition the locomotives were painted crimson instead of the original green.
Until the last loco's were taken out of service in 1978, they were used in Stuttgart, Munich, Augsburg and Garmisch. When the locomotives were relocated their appearance was never taken into account. All the loco's were used in shunting and transfer services for goods and passenger traffic.

Vorsicht:
Es besteht bei unsachgemäßem Gebrauch des Modells Verletzungsgefahr durch funktionsbedingte Kanten und Spitzen!
Caution:
Improper use of the model may lead to accidents due to sharp edges and points necessary for operation!

Ihre PIKO-Lok hat die Endkontrollnummer:
Your PIKO-Loco has the end control number:

Wir wünschen Ihnen viel Freude mit diesem Modell!
Enjoy your train model!

51075-90-7000

ZURÜSTTEILE / DEMONTAGE / WARTUNG & PFLEGE

Assembly parts / dismantling / maintenance & care · Pièces de montage / Démontage / Entretien et les soins · 组件的拆装与保养

①

Zurüstbauteile bereits teilweise ab Werk aufgerüstet
Extensions partly armed ex works /
Extensions partie armés départ usine /
出厂时带的扩展配件

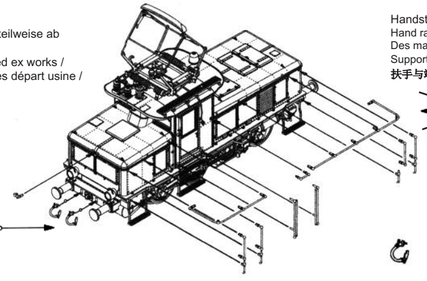

Handstangen + Schlußscheibenhalter nicht einkleben
Hand rails + End plate holder do not glue /
Des mains courantes +
Support de plaque d'extrémitène pas coller /
扶手与端架不能用胶水固定



Sekundenkleber
Glue /
Colle instantanée /
强力胶



Zurüstbauteile nur für Vitrinenmodelle
Extensions only for display case models /
Des extensions pour les modèles de vitrine /
仅用于展览模型

②

Führerhaus abnehmen
Remove Drivers cab /
Retirer Cab Drivers /
拆除驾驶室

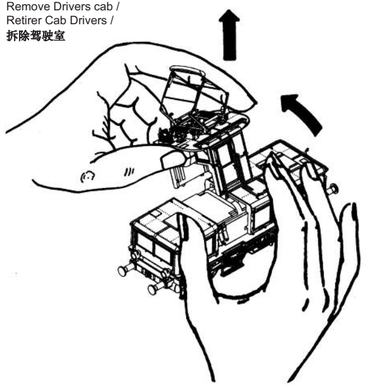

③

Umschaltung der Stromabnahme von Schiene auf Oberleitung
Switching power source from rail to overheadlines /
Commutation de l'achat d'électricité du rail à la ligne aérienne /
将取电方式从路轨转到上方电线

Schiene / rail

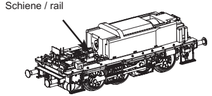

Oberleitung / overheadlines



④

Abdeckplatte entfernen
Remove cover plate /
Retirer la plaque de couverture /
取出盖板

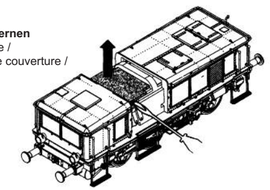

⑤

Lokgehäuse entriegeln
Unlock Loco body /
Débloquer Loco corps /
开启车头车身

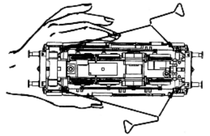

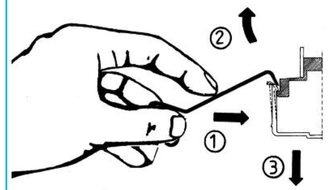

⑥

Gehäuse abziehen
Remove Body /
Retirer le Boîtier /
拆除车身

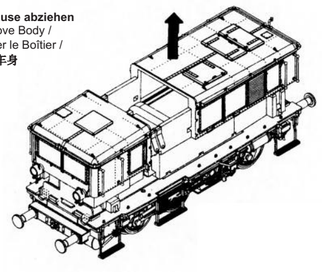

⑧

Motor entfernen
Remove Motor /
Retirez le moteur /
拆除马达

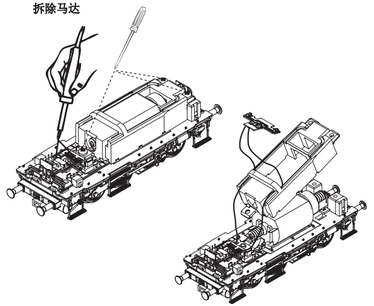

⑨

Schmierplan
Lubrication chart /
Diagramme de lubrification /
添加润滑油位置图表

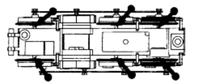



PIKO Art.-Nr.:
#56301 Lok-Öl (50 ml)
*#56301 Loco-Oil / **#56301 比离机油***
#56300 Lok-Öler mit Feindosierung
*#56300 Precision engine oiler w fine dosage / **#56300 比离机油***

Ölen Sie bei häufigem Fahrbetrieb die Achslager mit einem Tropfen harz- und säurefreiem Nähmaschinenöl! Wir empfehlen, die Lok ca. 25 min je Fahrtrichtung ohne Belastung einlaufen zu lassen, damit das Modell einen optimalen Rundlauf und eine gute Zugkraft erhält. Bitte beachten Sie, daß der einwandfreie Lauf des Modells nur auf sauberen Schienen gewährleistet ist.

En cas d'utilisation intense, graisse les essieux avec une goutte d'huile pour machine à coudre exempte d'acide ou de résine! Afin d'optimiser les caractéristiques de traction et de fonctionnement, il est recommandé de faire rouler la locomotive seule, sans chargement, 25 minutes dans chaque sens. Pour un bon fonctionnement, il est essentiel que la voie soit propre.

If used frequently, oil the wheelsets with a drop of non-resinous, acid-free sewing machine oil! In order to achieve the best possible running and traction properties, it is advisable to run the locomotive in for 25 minutes forwards and 25 minutes in
reverse without load. Clean rails are essential for good performance.

如果经常使用，可以在车轮上加上不含树脂、非酸性机油！
我们建议让火车正反方向连续行驶25分钟以上，以便让它得到最好的转向力和牵引力。
请注意，只有在清洁的轨道上才能保证此模型行驶畅顺。

⑦

Dekodereinbau / Wechsel:
Installing Decoder /
Installation decodeur / 安装/更换解码器

Jeweilige Anleitung des Herstellers beachten!
Specific instructions by the manufacturer!
Des instructions spécifiques par le fabricant!
制造商的特别说明！

In DC Version nicht enthalten!
Not included in DC version!
Non inclus en DC version!
不包含在DC版本内

nur DC / only DC / seulement DC /
仅包含在DC版本内

PIKO 46121

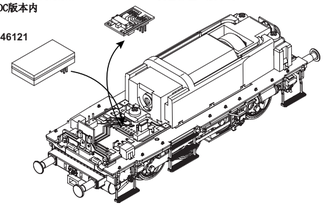

Schnittstelle / Interface / Interface / 接口
NEM 658 (PluX16)

⑩

Fetten
Lubrication /
Lubrification /
加油润滑

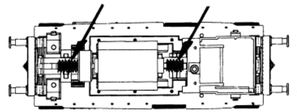

⑪

Haftreifenwechsel
Changing friction tyres /
Remplacer bandages /
更换胶胎

2x

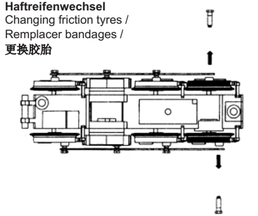

⑬

Lichtmodi / light modes / modes d'éclairage / 光模式

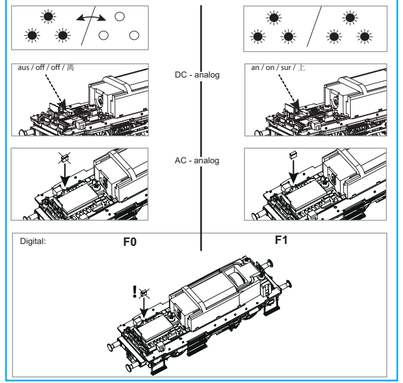

⑫

Zusammenbau / Assembly / Assemblée / 装配

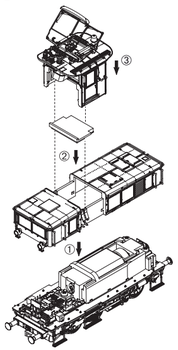

nur AC / only AC / seulement AC /
仅包含在AC版本内

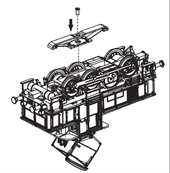

ERSATZTEILE E-RANGIERLOK BR E63

Spare Parts for use Electrical Shunting Locomotive E63
Pièces détachées Locotracteur de manœuvre
电车BR E63/163 BBC/KIM的备用零件

包装及说明书内包含重要信息,请保留备用

 # 51075 Gleichstrom DC 0-12 V ⎓
 # 51275 Wechselstrom AC 0-16 V ~

Bei Ersatzteilanforderung bitte immer die vollständige Ersatzteil-Nr. angeben. · Please order the wanted spare part with the complete spare part item number. Pour commander des pièces de rechange, ne pas oublier de donner le Numéro d'Article de la pièce demandée. · 订购配件时请附上完整的配件号码。

	ET-NR:	Bezeichnung:	Designation:	Désignation:	名称:	PG*
AC / DC Version	51075-01	Führerhaus vollständig, dekoriert (ohne Dachplatine)	Driving Cab complete, decorated (w/o Roof board)	Cabine de conduite, décoré (sans Platine pour le toit)	已装饰驾驶室（无车顶盖）	18
	51075-03	Dachplatine	Roof board	Platine pour le toit	车顶盖	12
	51073-04	Leuchtstäbe / Windabweiser	Light bar / Wind deflector	Barre lumineuse / Déflecteur	导光杆/挡风板	5
	51070-05	Abdeckung (Führerhaus)	Cover (Driving Cab)	Cover (cabine de conduite)	盖（驾驶室）	5
	51075-06	Gehäuse vollständig, dekoriert	Body, decorated	Boîtier, décoré	已装饰车身	17
	58103-07	Lampenkasten vollständig	Lamp box completely	Boîte de lampe complètement	灯箱	7
	51073-08	Lampengehäuse vollständig	Lamp housing completely	Logement de la lampe complètement	灯罩	7
	51073-09	Handstangen (4 Stck.) / Schlussscheibenhalter (1 Stck.)	Handrails (set of 4) / End plate holder	Barres de poignée (4 unités) / Support de plaque d'extrémité	扶手（4个）/端板架	8
	51075-11	Hauptplatine vollständig	Main board, complete	Conseil, complètement	主板	16
	51070-12	Schleiffeder, rechts + links	Brush collector, right + left	Eessort-frotteur, droit + gauche	取电片，右+左	10
	51070-13	Kontaktbügel (Gehäuse), 2 Stck.	Bow collector (Body), set of 2	Contact (Boîtier), 2 unités	取电片（车身），2件	9
	51075-14	Beleuchtungsplatine mit Anschlusslitze	Lighting with connection leads	Console d'éclairage avec tresse de branchement	带连接线的照明设备	13
	51070-15	Pufferbohle (kurzer Vorbau)	Buffer beam (short stem)	Tampon poutres (tige tige)	缓冲杆	7
	51070-16	Motor, komplett	Motor, complete	Moteur, complètement	马达组件	17
	57070-17	Pufferbohle (langer Vorbau)	Buffer beam (long stem)	Tampon poutres (longue courte)	缓冲杆	7
	51070-18	Isolierung rechts + links	Insulation	Isolement	绝缘体	8
	51070-19	Achshalter	Axle bracket	Support de l'essieu	轴支架	8
	51070-20	Schneckenrad	Worm gear	Roue tangente	蜗牙	7
	51070-21	Isolierplatte, 2 Stck.	Insulating board, set of 2	Plaque isolante, 2 unités	绝缘板，2个	7
	51075-22	Gravurenleiste, rechts	Rail w engravings, right	Bar gravé, droit	带雕刻的栏杆，右边	10
	51075-23	Gravurenleiste, links	Rail w engravings, left	Bar gravé, gauche	带雕刻的栏杆，左边	10
	51075-24	Kuppelstange, rechts + links	Coupling rod, right + left	Barre, droit + gauche	挂钩杆，右+左	14
	51070-27	Schutzkasten, vollständig	Protectiv casing, complete	Boîte de protection, complètement	保护罩组件	12
	51070-29	Kurbelbolzen lang + kurz	Crankpin long + short	Boulon de manivelle long + court	销钉 长 + 短	10
	58103-30	Griffstangen (Führerhaus)	Handrails (Driving Cab)	Barres de poignée (Cabine de conduite)	扶手（驾驶室）	8
	58103-31	Griffstangen (Gehäuse)	Handrails (Body)	Barres de poignée (Boîtier)	扶手（车身）	8
	58103-32	Dachleitungen	Roof cables	Lignes de toiture	车顶电缆	8
	51070-33	Schraubensatz	Set of screws	Phrase des vis	螺丝	6
	51070-35	Kupplungskulisse + Feder	Coupling links + spring	Coulisse d'embrayage + plume	挂钩组件+弹簧	8
	51070-36	Sandkästen / Werkzeugkasten / Luftkessel	Sandpits	Sablière	沙箱	10
	51073-37	Isolatoren	Insulators	Isolante	绝缘体	7
	51070-38	Bremsschlauch	Brake hose	Boyau de frein	制动软管	5
	51070-39	Spezialschlüssel für Gehäuse-demontage	Special key for disassembly of body	Clé spéciale pour démontage de boîtier	拆卸车身的特殊工具	6
	51070-42	Feder für Pantograph (4 Stck.)	Spring for pantograph	Fais ressort pour le pantographe	天线架弹簧	8
	40200-51	Überbrückungsstecker	DC Bridge	Pontage à enficher	插板	8
		Ersatzteile aus unserem Standardprgramm	**Spare parts standard range**	**Pièces détachées de notre programme**	**备用零件的标准范围:**	
	56028	Haftreifen (10 Stck.)	Traction tyres (set of 10)	Bandages (10 unités)	防滑胶胎（10个）	
	56030	Kupplung, vollständig (2 Stck.)	Coupler complete (set of 2)	Attelage, complet (2 unités)	挂钩组件（2个）	
	56082	Puffer, flach, gewölbt	Buffer, flat, curved	Tampon, planes, courbes	泵把，平的和弧形的	
	46211	Dekoder	Decoder	Décodeur	解码器	
	56150	Stromabnehmer SBS 10	Pantograph SBS10 w screw	Pantographe avec vis	天线架 + 固定螺丝	
DC Version	51070-25	Radsatz mit Zahnrad + Haftreifen, DC	Wheel set w gear + frition tyres, DC	Essieux avec d'engrenage + bandages CC	DC轮组，带齿轮+防滑胶胎	11
	51070-26	Radsatz ohne Zahnrad, DC	Wheel set w/o gear, DC	Essieux sans roue d'engrenage, CC	DC轮组，不带齿轮	10
	51070-28	Radsatz mit Zahnrad, DC	Wheel set w gear, DC	Essieux avec roue d'engrenage, CC	DC轮组，带齿轮	11
	51070-40	Radsatz, Sonderausführung, DC	Wheel, special version, DC	Essieux, version spéciale, CC	DC轮子	11
AC Version	51270-25	Radsatz mit Zahnrad + Haftreifen, AC	Wheel set w gear + frition tyres, AC	Essieux avec d'engrenage + bandages CA	AC轮组，带齿轮+防滑胶胎	11
	51270-26	Radsatz ohne Zahnrad, AC	Wheel set w/o gear, AC	Roues sans roue d'engrenage, CA	AC轮组，不带齿轮	10
	51270-28	Radsatz mit Zahnrad, AC	Wheel set w gear, AC	Roues avec roue d'engrenage, CA	AC轮组，带齿轮	11
	51270-40	Radsatz, Sonderausführung, AC	Wheel, special version, AC	Essieux, version spéciale, CA	AC轮子	11
		Ersatzteile aus unserem Standardprgramm	**Spare parts standard range**	**Pièces détachées de notre programme**	**备用零件的标准范围:**	
	56110	Schleider mit Schraube	Slider w screw	Contact avec vis	带螺丝的取电片	

*Preisgruppe *price category *catégorie de prix ***价格表**

PIKO Spielwaren GmbH • Lutherstraße 30 • 96515 Sonneberg • GERMANY
德国比高有限公司 • 德国图林根州索内堡市路德街30号

51075-90-7010

