**Zurüstbauteile für nur Vitrinenmodelle**:
Extensions only for display case models
Détaillage pour modèle de vitrine
Części dodatkowe tylko do modeli gablotowych

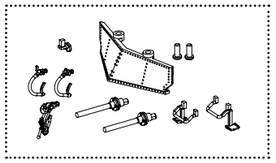

**Zurüstbauteile für nur Kupplungsbetrieb**:
For use with couplers only
Pièces d'équipement pour utilisation avec attelage uniquement
Elementy wyposażenia tylko do jazdy ze sprzęgiem

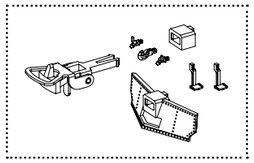

**Zurüstbauteile für keinen Kupplungsbetrieb**:
For use without couplers
Pièces d'équipement pour utilisation sans attelage
Elementy wyposażenia do jazdy bez sprzęgu



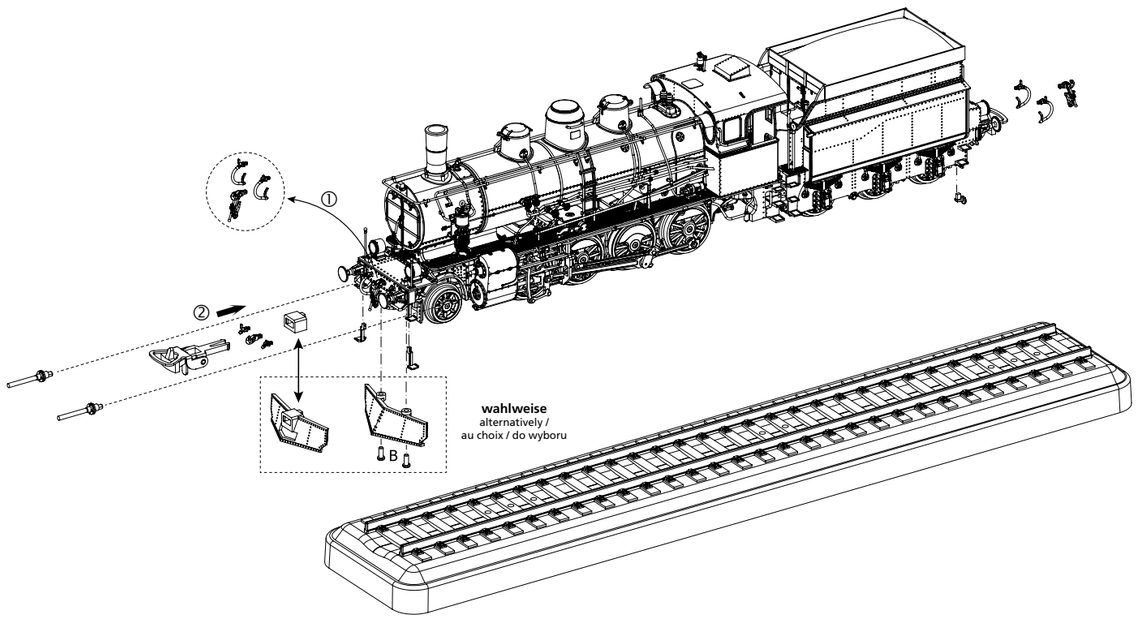


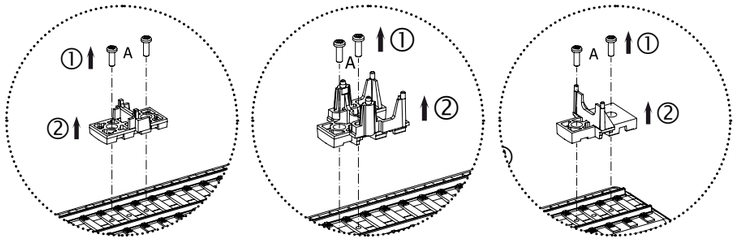


**Zum Abstellen der voll aufgerüsteten Lok (Vitrinenmodell) sind die Transportsicherungen auf der Platte zu entfernen und aufzubewahren!**

To keep the fully equipped loco (showcase model), the transport locks on the plate must be removed and stored!

Pour conserver la locomotive entièrement équipée (modèle vitrine), les verrous de transport de la plaque doivent être enlevés et rangés!

Do odstawienia w pełni wypo sażonej lokomotywy (model gablotowy) należy usunąć i zachować zabezpieczenia transportowe z płyty!

**Hinweis zur Reklamation eines Artikels:**
Vielen Dank für Ihr Vertrauen in die PIKO Modelle. Wir hoffen, dass Sie mit dem Modell zufrieden sind und lange Freude daran haben. Sollten Sie dennoch Probleme mit Ihrem PIKO Produkt haben und wollen dieses reklamieren, bitten wir Sie, den unter www.piko-shop.de/de/widerruf hinterlegten Reklamationsschein auszufüllen und diesen dem reklamierten Artikel beizulegen.
Vielen Dank.

**Complaint note:**
Thank you for your trust in PIKO models. We hope that you are satisfied with the model and enjoy it for a long time. Should you nevertheless have problems with your PIKO product and wish to complain it, we ask you to fill in the complaint form, which you can find at www.piko-shop.de/en/widerruf, and enclose it with the complained item.
Thank you very much.

**Hinweis:**
Dieses Fahrzeug enthält einen separaten Baustein (LichtController) für die Steuerung zusätzlicher Funktionen. Für die Nutzung dieser Funktionen muss beim verwendeten Lokdecoder die SUSI-Schnittstelle aktiviert sein. Nähere Informationen zur Aktivierung der SUSI-Schnittstelle entnehmen Sie bitte der jeweiligen Bedienungsanleitung zum Decoder. PSD XP ⇨ CV47 = 1.

**Note:**
This model includes a separate module (LightController) for controlling additional functions. To use these functions, the SUSI interface must be enabled on the locomotive decoder in use. For detailed information on how to activate the SUSI interface, please refer to the corresponding decoder manual. PSD XP ⇨ CV47 = 1.

**EU-Konformitätserklärung**
Hiermit erklärt die PIKO Spielwaren GmbH, dass das Produkt in seiner Konzeption und Bauart sowie in der von uns in Verkehr gebrachten Ausführung den grundlegenden Sicherheits-, Gesundheits- und Kompatibilitätsanforderungen der genannten Richtlinien und Verordnungen entspricht. Der vollständige Text der EU-Konformitätserklärung ist unter der folgenden Internetadresse verfügbar:
**https://www.piko.de/konform**

**EU Declaration of Conformity**
PIKO Spielwaren GmbH hereby declares that the product in its design and construction as well as in the version placed on the market by us complies with the basic safety, health and compatibility requirements of the directives and regulations mentioned. The full text of the EU Declaration of Conformity is available at the following internet address: **https://www.piko.de/konform**

PIKO Spielwaren GmbH • Lutherstraße 30
96515 Sonneberg • GERMANY

50800-90-7010_V6.1

# BEDIENUNGSANLEITUNG
# DAMPFLOKOMOTIVE Tr12 PKP

## Instruction sheet for Steam Locomotive Tr12 PKP
## Instrukcja obsługi lokomotywy parowej Tr12 PKP

PluX22

**# 50800 Gleichstrom DC** 0-12 V ⎓

**Wichtige Informationen sind in der Verpackung und in der Anleitung enthalten. Bitte bewahren Sie diese auf.**

**Für digitalen Betrieb des Modells ist ein geeigneter Decoder nachzurüsten!**

**Lok von Grundplatte abheben:**
Lifting the loco from the base plate
Soulèvement de la locomotive de la plaque de base
Zdejmowanie lokomotywy z podstawki

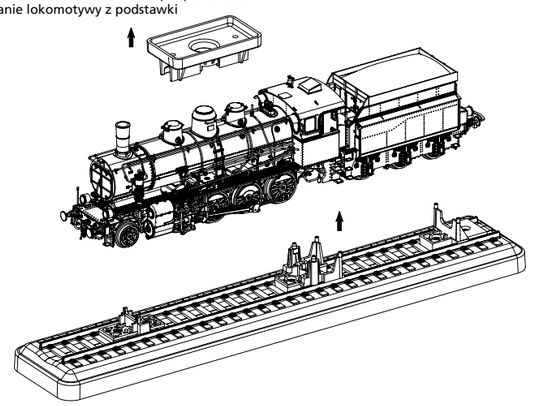

**Demontage Kessel und Führerhaus:**
Removing the boiler and cab
Démontage de la chaudière et de la cabine de conduite
Demontaż budki i kotła

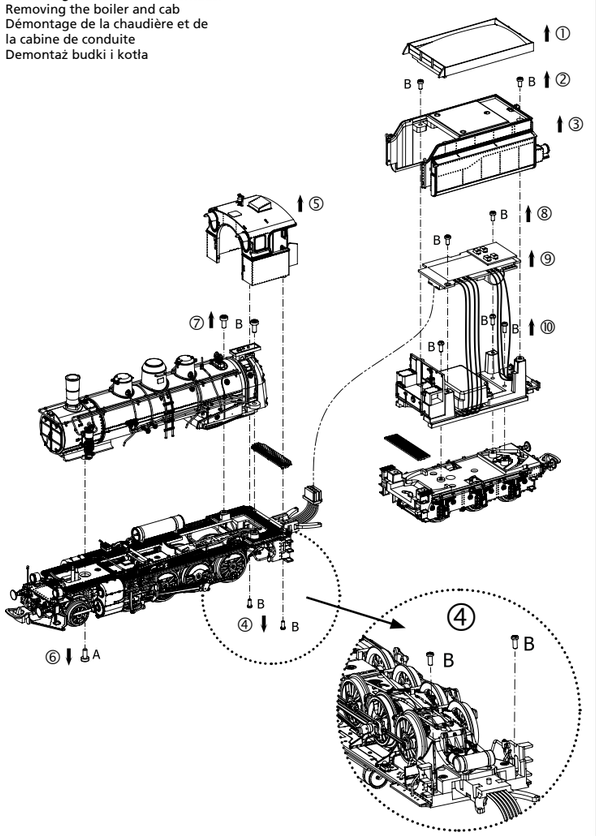


**Motor ausbauen:**
Remove motor
Démonter moteur
Zdemontować silnik

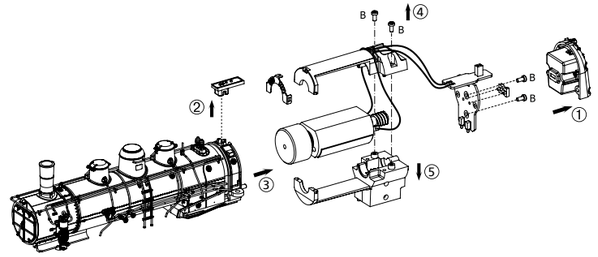


**Decodereinbau:**
Installing Decoder
Installation du décodeur
Montaż dekodera

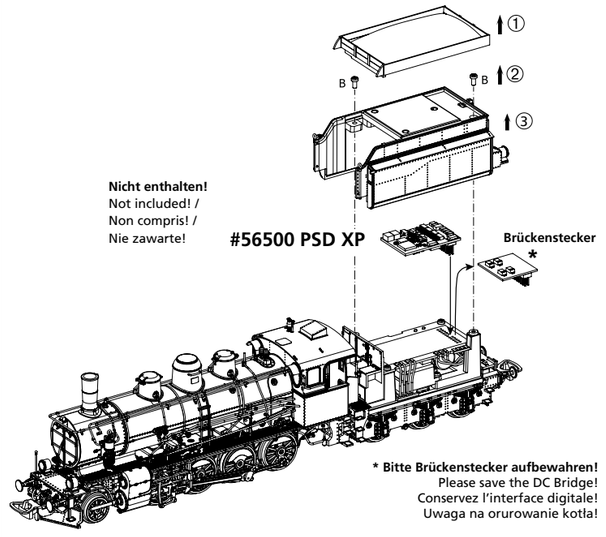


**Rauchgenerator-Einbau:**
Smoke generator installation
Installation du générateur de fumée
Generator dymu

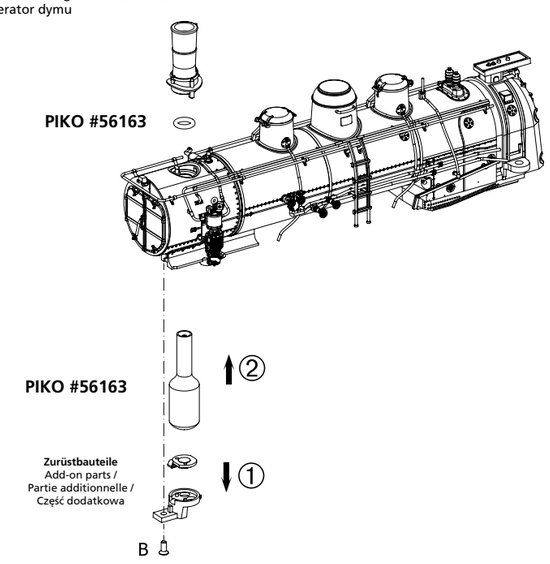

**Sound nachrüsten:**
Retrofitting sound
Sonorisation /
Montáž - dovybavení zvuku

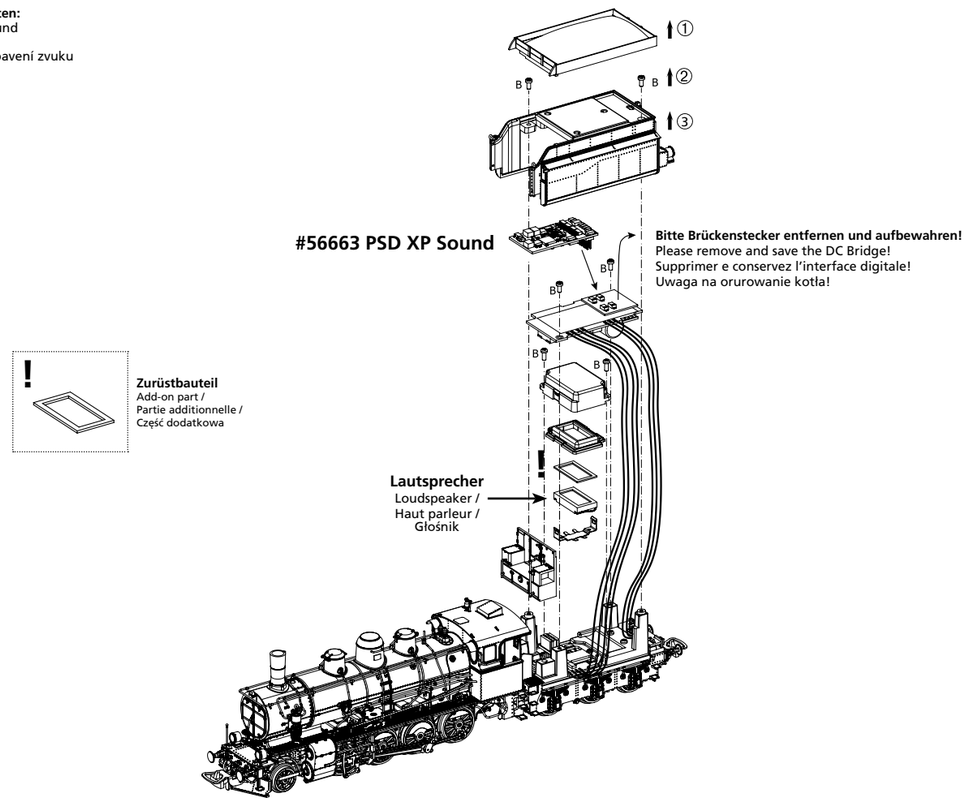


**Schmierung / Ölung Getriebe:**
Lubrication / Oiling Gearbox
Lubrification / huilage de la boîte de vitesses
Smarowanie / oliwienie przekładni:

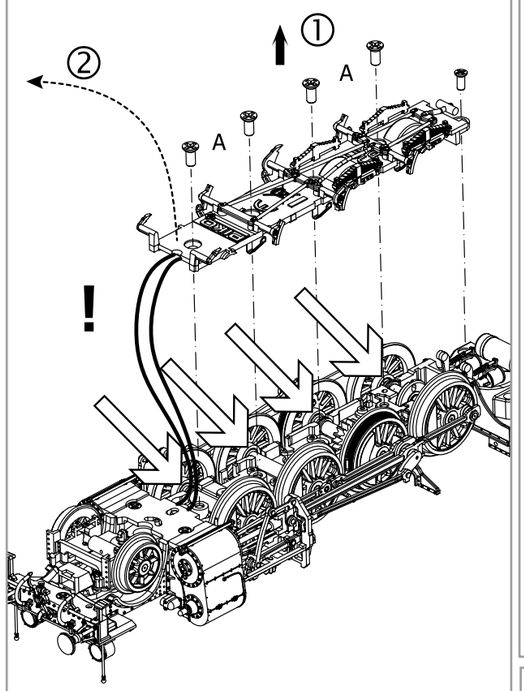


**Bitte nur eine geringe Menge Öl verwenden!**
Please use only a small amount of oil!
N'utiliser qu'une petite quantité d'huile !
Używać tylko niewielkiej ilości oleju!

**Treibstangendemontage:**
Drive rod disassembly
Démontage des arbres de transmission
Demontaż cięgła napędowego

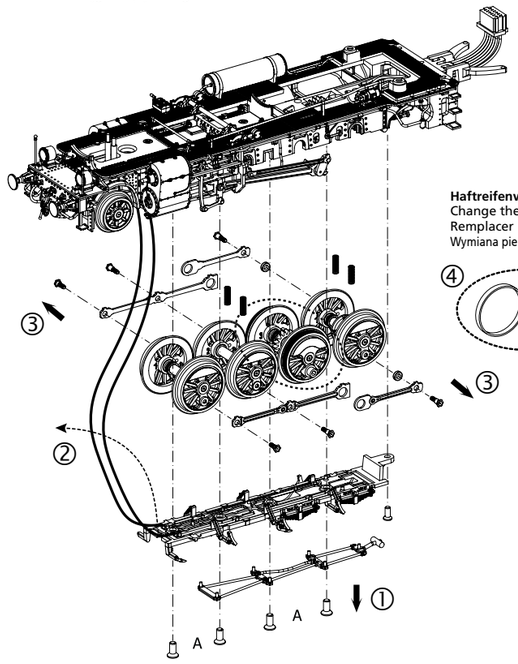


**Haftreifenwechsel:**
Change the traction tires:
Remplacer les bandages d'adherence:
Wymiana pierścieni przyczepnościowych:

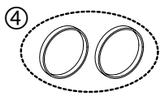


**Zu verwendende Schraubendrehertypen /**
Types of screwdrivers to use /
Types de tournevis à utiliser /
Typy wkrętaków

**A = PH0**
**B = PH00**

# ERSATZTEILE DAMPFLOKOMOTIVE Tr12 PKP

## Spare parts for Steam Locomotive Tr12 PKP · Instrukcja obsługi lokomotywy parowej Tr12 PKP

**Bei Ersatzteilanforderung bitte immer die vollständige Ersatzteil-Nr. angeben · Please order the wanted spare part with the complete spare part item number.**

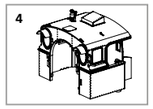





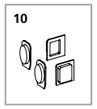

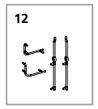

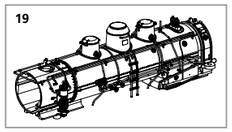

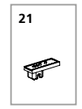

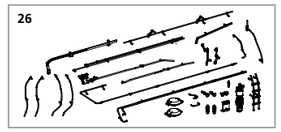

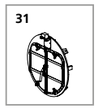



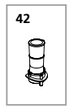

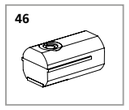

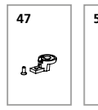

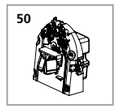

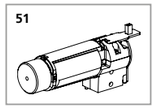







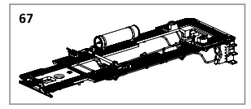

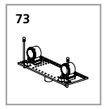



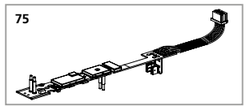

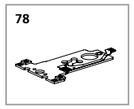

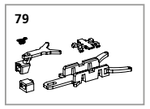

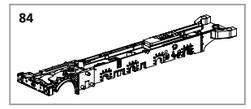





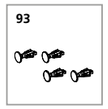

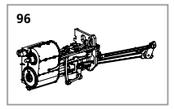

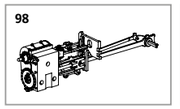

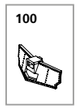

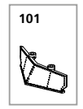

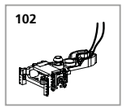

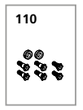






























































*Preisgruppe *price category

| Bezeichnung / Description | ET-Nr. / spare part N° | PG* |
|---|---|---|
| Führerhaus komplett / Driver's cab complete | 50800-04 | 11 |
| Türhalter, Tür, Dachabdeckung (Führerhaus) / Door holder, dorr, roof cover | 50800-06 | 8 |
| Pfeife (Führerhaus) / Whistle (driver's cab) | 50800-09 | 6 |
| Seitenfenster (Führerhaus) / Windows (driver's cab) | 50800-10 | 7 |
| Handstangen (Führerhaus) / Handrails (driver's cab) | 50800-12 | 7 |
| Kessel komplett (ohne Schornstein) / Boiler complete (w/o chimney) | 50800-19 | 16 |
| Leiterplatte - Führerhauslicht, komplett / PCB-cab light, complete | 50800-21 | 8 |
| Anbauteile Kessel / Boiler add-on parts | 50800-26 | 13 |
| Rauchkammertür komplett / Smoke box door, complete | 50800-31 | 9 |
| Feder für Deichsel (2 Stück) (Tender) / Spring for drawbar (2 pcs.) (tender) | 51450-33 | 5 |
| Schornstein / Chimney | 50800-42 | 6 |
| Kesselgewicht mit Aufnahme Rauchgenerator / Boiler weight, including smoke generator mount | 50800-46 | 9 |
| Rauchgenerator Halter mit Leiterplatte / Smoke generator holder with PCB | 50800-47 | 9 |
| Kesselrückwand komplett / Boiler backhead complete | 50800-50 | 8 |
| Motor komplett / Motor, complete | 50800-51 | 17 |
| Schutzrohre Zylinder, Stufen, Boden / Protective tube cylinder, steps, bottom | 50800-52 | 8 |
| Bremsschläuche kurz, Zughaken kurz / Brake hoses short, towing hook short | 50800-56 | 7 |
| Bremsschläuche, Zughaken, Heizleitung (Tender) / Brake hoses, towing hook, heating cable (tender) | 50800-61 | 7 |
| Umlauf mit Anbauteile komplett / Front running board w add-on pats complete | 50800-67 | 14 |
| Umlaufblech vorne mit Lampen komplett / Front running plate w lamps complete | 50800-73 | 10 |
| Federgravur, Rippenrahmen, Umlaufstütze / Spring engraving, rib plate, front running board support | 50800-74 | 8 |
| Leiterplatte Lok / PCB loco | 50800-75 | 16 |
| Leiterplatte Frontbeleuchtung / Front PCB | 50800-78 | 12 |
| Kupplungsschacht mit Abdeckung und Feder / Coupling shaft w cover and spring | 50800-79 | 8 |
| Lokrahmen mit Zahnräder / Loco frame w gearwheels | 50800-84 | 13 |
| Kupplungfeder (2 Stück) / Springs (2 pcs.) | 50760-87 | 6 |
| Anbauteile Lokrahmen / Loco frame add-on parts | 50800-92 | 11 |
| Puffer (4 Stück) / Buffer (4 pcs.) | 50800-93 | 6 |
| Zylinder mit Gestänge links, komplett / Cylinder w linkage left, complete | 50800-96 | 13 |
| Zylinder mit Gestänge rechts komplett / Cylinder w linkage right, complete | 50800-98 | 13 |
| Schneepflug offen / Snow plow-open | 50800-100 | 7 |
| Schneepflug geschlossen / Snow plow-closed | 50800-101 | 7 |

| Bezeichnung / Description | ET-Nr. / spare part N° | PG* |
|---|---|---|
| Vorläufer mit Radschleifer / Forerunner with wheel slider | 50800-102 | 9 |
| Schrauben, Unterlegscheiben (Kuppelstangen) / Screw, washers (coupling rod) | 50760-110 | 8 |
| Vorläuferradsatz (1 Stück) / Forerunner wheel set (1 pcs.) | 50800-115 | 8 |
| Treibradsatz mit Achsbuchse (1 Stück) / Wheelset drive w wheel bearing (1 pcs.) | 50800-119 | 9 |
| Treibradsatz ohne Achsbuchse (1 Stück) / Wheelset drive w/o wheel bearing (1 pcs.) | 50800-120 | 9 |
| Treibradsatz mit Zahnrad + Haftreifen (1 Stück) / Wheelset drive w gearwheel + traction tires (1 pcs.) | 50800-121 | 10 |
| Treibradsatz mit Taktgeber (1 Stück) / Wheelset drive w impulse generator (1 pcs.) | 50800-122 | 10 |
| Kuppelstangen / Coupling rods | 50800-128 | 9 |
| Achshalter mit Radschleifer, Bremsgestänge, Abdeckung Vorläufer / Axle holder with wheel slider, brake rigging, cover furerunner | 50800-129 | 9 |
| Tendergehäuse komplett / Body tender complete | 50800-140 | 13 |
| Federn (2 Stück) (Chassis) / Spring (2 pcs.) (chassis) | 50730-145 | 8 |
| Tenderkasten mit Lampen / Tender box w lamps | 50800-148 | 9 |
| Anbauteile Tender / Tender add-on parts | 50800-153 | 10 |
| Kohlekastenaufbau / Coal bunker | 50800-158 | 7 |
| Brückenstecker / DC bridge | 50800-159 | 11 |
| Hauptplatine Tender / PCB tender | 50800-161 | 15 |
| Lautsprecherhalterung / Loudspeaker holder | 50800-162 | 8 |
| Tenderrohre links-rechts / Tender pipe left-right | 50800-167 | 7 |
| Haltestange, Übergangsblech, Trittstufen / Handrail, transition plate, steps | 50800-168 | 8 |
| Kupplungsschacht, Verlängerung, Feder / Coupling shaft, extension, spring | 50800-169 | 7 |
| Chassis mit Isolatorplatten und Radschleifer / Chassis w insulating plate & wheel slider | 50800-171 | 12 |
| Rahmenblenden links-rechts komplett / Side engravings left-right | 50800-178 | 10 |
| Feder 2 Stück (Chassis Tender) / Spring (2 pcs.) (chassis tender) | 50800-180 | 7 |
| Radsatz Tender (3 Stück) / Wheelset tender (3 pcs.) | 50800-181 | 12 |
| Abdeckung Tender unten mit Bremsgestänge / Bottom tender cover w brake linkage | 50800-182 | 7 |
| Schrauben (36-tlg.) / Screws (set of 36) | 50800-183 | 7 |
| | | |
| **ET aus unserem Standard-Programm / Spare parts standard range** | | |
| Haftreifen (10 Stück) / Traction tires (set of 10) | 56028 | |
| Kupplung (2 Stück) / Coupling, complete (set of 2) | 56030 | |
| H0 PIKO Kurzkupplung (4 Stück) / H0 PIKO short Coupling (set of 4) | 56046 | |
| Dampfgenerator / Steam generator | 56163 | |
| PIKO SmartDecoder XP / PIKO SmartDecoder XP | 56500 | |
| PIKO SmartDecoder XP Sound / PIKO SmartDecoder XP Sound | 56663 | |