

Dampflokomotive BR 80

PIKO
MODELLBAHNEN & GEBÄUDEMODELLE G

Instruction manual
Gebruiksaanwijzing
Manuel d'utilisation

Bedienungsanleitung

Lieber PIKO Gartenbahn Freund,

Wir freuen uns, dass Sie sich für eine Spur G Lokomotive aus dem Hause PIKO entschieden haben. Wie alle PIKO Modelle, ist auch diese Lok von unseren Mitarbeitern mit viel Liebe zum Detail konstruiert, sorgfältig zusammengebaut und während der Entwicklung intensiv getestet worden, um Ihnen maximalen Fahrspaß und viel Freude mit der Lok zu garantieren.

Passend zu Ihrer Lok bieten wir eine ganze Reihe von Wagen- und Gebäudemodellen sowie attraktives Zubehör für Ihre Gartenbahn-Anlage an. Schauen Sie für weitere Informationen einfach mal in unseren ausführlichen PIKO G Katalog, in den PIKO Webshop unter www.piko-shop.de oder beim Fachhändler Ihres Vertrauens vorbei und überzeugen Sie sich von unserem umfangreichen Sortiment.

Sollten Sie Verbesserungsvorschläge oder positive Kritik zu Ihren PIKO Modellen haben, können Sie uns Ihre Eindrücke per E-Mail an hotline@piko.de, per Fax +49 3675/8972-50 oder per Post an PIKO Spielwaren GmbH, Lutherstraße 30, 96515 Sonneberg/Thüringen mitteilen oder die Sozialen Medien nutzen, um mit uns in Kontakt zu treten.

Herzlichen Dank für Ihren Kauf und viel Spaß mit Ihrer PIKO Spur G BR 80.

Ihr PIKO Team

Das Vorbild

Die Lokomotiven der BR 80 waren im Typenprogramm der Deutschen Reichsbahn als Rangierlokomotiven auf großen Verschiebebahnhöfen vorgesehen. Wenig bekannt ist, dass die Entwicklung aller deutschen Einheitsdampfloks ihren Ausgangspunkt in der Planung einer Ersatzlok für die preußische T 3 hatte. Die BR 80 wurde zur Ursprungstype aller Einheitstenderlokomotiven. Doch betriebliche gute Wirksamkeit erreichten die Rangierloks nie, obwohl es durchaus bewährte Konstruktionsdetails gab. Verschiedene Lokomotivfabriken lieferten bis zum Jahre 1928 insgesamt 39 Maschinen der BR 80, die zunächst in Köln und Leipzig eingesetzt wurden.

Die Mehrzahl der Lokomotiven verblieb nach dem letzten Krieg im Leipziger Raum und war dort bis 1968 im Einsatz.

Zur DB kamen nur 17 Maschinen.

Die letzten DB BR 80 wurden beim BW Schweinfurt 1965 ausgemustert. Einige Lokomotiven wurden von der DB an Großbetriebe und Zechen im Ruhrgebiet verkauft, wo sie bis Ende der siebziger Jahre ihren Dienst verrichteten. Von der BR 80 blieben sieben Exemplare, teils als Museumsloks erhalten.

Das Modell

Wie das Vorbild ist das Modell der BR 80 für Haupt- und Nebenbahnen als Rangier- oder Streckenlokomotive bestens geeignet. Das robuste Modell garantiert Spielspaß für drinnen und draußen, denn durch die Verwendung von speziellen Kunststoffen ist es wetterfest und somit auch im Freien einsetzbar Dennoch wird der Liebhaber keine Details vermissen.

Technik

- Ein kraftvoller Motor, spritzwassergeschützt
- Zwei Achsen angetrieben
- Stromabnahme von vier Rädern mittels Radschleifer
- Zusätzlich zwei federnd gelagerte Schleifkontakte direkt auf der Schiene
- Eingebautes Gewicht zur Erhöhung der Zugkraft
- Beleuchtetes LED-Zweilichtsignal mit der Fahrtrichtung wechselnd weiß
- Vorbereitet zum Nachrüsten eines Digital- und Soundsystems
- Lautsprecheraufnahmefach
- Bügelkupplung kompatibel mit dem LGB-System
- Dampfentwickler nachrüstbar
- Länge: 330 mm
- Gewicht: ca. 1500 g

Details

- Detailliertes Gehäuse mit vielen vorbildgerechten Gravuren
- Fein profilierte Speichenräder aus Zinkdruckguss
- Separat eingesetzte Front- und Seitenscheiben
- Separat angesetzte Lichtmaschine
- Separat eingebaute Inneneinrichtung mit Lokführer
- Freistehende Loklaternen auf der Pufferbohle
- Nachbildung des Kohlevorrats im Tender
- Teile aus speziellem Kunststoff für den Outdoor Gartenbetrieb
- Vorbildgerechte Lackierung
- Steuerung gealtert
- Vorbildgerechte und komplette Beschriftung

Empfehlungen
Minimaler Radius

Die Lok kann auf Gleisen mit einem empfohlenen minimalen Radius von 600 mm (23.62'') laufen. Bitte beachten Sie, dass ein längerer Betrieb auf Kurven mit kleineren Radien zu einem stark erhöhten Verschleiß der Lokomotive und der Schienen führt.

Erstbetrieb Ihrer Lok

Entnahme des Modells

Entnehmen Sie das Modell bitte vorsichtig aus der Styroporverpackung, damit die Anbauteile wie Handstangen usw. nicht beschädigt werden.

Erstbetrieb

Wir empfehlen, die Lok jeweils ca. 30 min je Fahrtrichtung ohne Belastung einfahren zu lassen, damit das Modell einen optimalen Rundlauf und eine gute Zugkraft erhält.
Bitte beachten Sie, dass der einwandfreie Lauf der Lok nur mit sauberen Schienen und Rädern gewährleistet ist.

Technische Angaben

Nennspannung

Das Modell wird innerhalb eines Spannungsbereiches von 0 bis 24 V betrieben.

Stromversorgung

Die Lokomotive benötigt Trafos oder Fahrregler, welche mindestens 2 A liefern. Verwenden Sie nur zugelassene und einwandfrei arbeitende Trafos oder Fahrregler.

Antrieb

Das Modell besitzt einen durchzugskräftigen Motor, welcher über ein robustes Getriebe zwei Achsen antreibt.

Beleuchtung

Das Modell ist mit einem beleuchteten LED-Zweilichtsignal mit der Fahrtrichtung wechselnd weiß ausgerüstet.

Zubehör

Die Lokomotive ist werkseitig für den Einbau eines Dampfgenerators #36142 vorbereitet.

Digital Decoder

Das Modell ist werkseitig für den Einbau des PIKO SmartDecoder XP #36500 vorbereitet. Nach dem Einbau des Decoders kann die Lok auf digitalen Anlagen eingesetzt werden.

Digital- und Soundsystem

Das Modell ist werksseitig für den Einbau eines PIKO SmartDecoders vorbereitet. Weiter kann auch ein PIKO SmartDecoder Soundsystem #36537 mit originalem Sound nachgerüstet werden. Das PIKO SmartDecoder Soundsystem wird mit einem Breitbandlautsprecher mit wasserfester Membrane geliefert.

Nach dem Einbau des G PIKO SmartDecoder S BR80 #36537 kann die Lok mit allen ihren Digitalfunktionen auf digitalen Anlagen eingesetzt werden. Bei einem Einsatz auf analogen Anlagen wird nur das Fahrgeräusch der Lok wiedergegeben.

Wartung/Pflege

Schmieren

Bitte geben Sie nach ca. 25 Betriebsstunden nach lösen der Getriebeböden jeweils eine kleine erbsengroße Menge säurefreies und harzfreies Fett auf die Zahnräder (siehe Schmierplan, Montageanleitung). Versorgen Sie auch die Treib- und Kuppelstangen, an den Kurbelbolzen mit Öl.
Verwenden Sie ein Silikon- oder säurefreies Nähmaschinenöl. Dosieren Sie es, in wenigen Tröpfchen mit einer Injektionsspritze oder den PIKO-Loköler #56300.

Reinigen

Reinigen Sie die Lok nach längerem Gartenaufenthalt mit einem milden Reinigungsmittel und einem fusselfreien Microfasertuch oder einem weichen Pinsel.
Tauchen Sie auf keinen Fall die komplette Lok zum Reinigen in eine Lösung.

Verschleißteile:

Schienenschleifer und Radsatzkontakte sind Verschleißteile! Diese sollten nach ca. 500 Betriebsstunden getauscht werden!

Achtung!
Bitte beachten Sie, dass bedingt durch den Fahrbetrieb ein Abrieb an den mechanischen Teilen (Räder, Schleifer usw.) entstehen kann, welcher Verunreinigungen auf Teppichen oder anderen Materialien entstehen lässt. Austretendes Fett/Öl mit einem Tuch abwischen. Bei Schäden übernimmt die PIKO Spielwaren GmbH keinerlei Haftung.

Achtung: Wichtige Sicherheitshinweise

- Transformator regelmäßig auf Schäden an Kabeln, Steckern, Gehäuse und anderen Teilen überprüfen!
- Bei einem Schaden darf der Transformator bis zur vollständigen Reparatur nicht mehr verwendet werden!
- Lokomotive an nicht mehr als eine Energiequelle anschließen!
- Kein Spielzeug. Nicht für Kinder unter 14 Jahren geeignet wegen funktions- und modellbedingter scharfer Kanten und Spitzen.
- Lokomotive nur mit einem zugelassenen Transformator mit Kennzeichnung betreiben!
- Der Transformator ist kein Spielzeug!
- Vor der Reinigung, die Lok vom Transformator trennen!
- Drähte nicht in die Steckdose einführen!

Dear PIKO garden railway friend,

We are pleased that you have chosen a G scale locomotive from PIKO. Like all PIKO models, this locomotive has been designed by our employees with great attention to detail, carefully assembled and intensively tested during development to guarantee you maximum driving pleasure and a lot of fun with the locomotive.

To match your locomotive, we offer a whole range of car and building models as well as attractive accessories for your garden railway layout. For more information, simply take a look at our detailed PIKO G catalog, the PIKO web shop at www.piko-shop.de, or visit your local dealer and convince yourself of our extensive range.

If you have any suggestions for improvement or positive criticism about your PIKO models, you can send us your feedback by e-mail to hotline@piko.de, by fax +49 3675/8972-50 or by mail to PIKO Spielwaren GmbH, Lutherstraße 30, 96515 Sonneberg/Thuringia, or use the social networks to get in touch with us.

Thank you for your purchase and have fun with your PIKO G scale BR 80.

Your PIKO Team

The Prototype

The BR 80s were used as shunting locomotives at large switchyards in the fleet of the Deutsche Reichsbahn. It is less well known that the development of all German standard steam locomotives arose from the planning of a replacement locomotive for the Prussian T3. The BR 80 became the original type for all standard tender locomotives. However, the shunting locomotive never reached good operational effectiveness, even though many of the engineering details were tried and tested. Up to and including 1928, several locomotive manufacturers made a total of 39 BR 80 engines, which were first used in Cologne and Leipzig.

Most of the locomotives remained around Leipzig after the last war, and were used there until 1968.

The Deutsche Bahn (DB) only got 17 engines.

The last DB BR 80 was decommissioned at the Schweinfurt Depot in 1965. Some of the locomotives were sold by the DB to large companies and coal mines, where they remained in service until the end of the seventies. There are seven remaining BR 80's, some of which are maintained as museum engines.

The Model

Like its role model, the BR 80 is well suited for duty as a shunting or main-line locomotive for main lines or branch lines. The robust model guarantees fun both indoors and out, because the use of special plastics make it weatherproof and suitable for use outside. At the same time, enthusiasts will not miss any details.

Technical Features

- A powerful precision "can" motor
- Gearing on two axles through a powerful motor
- 4 wheels are equipped with wheel wipers for electrical pickup.
- 2 additional sliding pickup shoes ride directly on the rails for reliable electrical pickup
- Heavy weight concealed inside the body for added pulling power and reliability.
- LED-lighted lanterns on each end change according to the direction of travel
- Prepared for installation of PIKO digital decoder and sound unit (operates on digital only)
- Includes speaker enclosure
- Standard hook and loop couplers are compatible with most G-Scale trains.
- Prepared for installation of a smoke generator
- Length: 330 mm
- Weight: approx. 1500 g

Details

- Feature different and accurate individual details
- Finely moulded spoked wheels made of zinc die-cast
- Separately applied front windshield and side windows
- Separately attached dynamo
- Detailed cab interior with driver figure
- Free-standing locomotive lantern on the buffer beam
- Replica of the coal supply in the tender
- UV- and weather-resistant materials for years of outdoor garden railway service
- Authentic color schem
- Aged side rods
- Authentic and comprehensive lettering and decoration

Precautions and Recommendations
Minimum Radius

The locomotive can run on track with a minimum recommended radius of 600 mm (23.62''). Naturally, extended operation on small radius curves leads to greatly increased wear of the locomotive and track.

Getting Started: Initial Operation

Unpacking the Model

Remove the styrofoam packaging extremely carefully to prevent damaging accessories and attached parts such as handrails etc.

Initial Operation

We recommend letting the locomotive run without a train for 30 minutes in both directions, to properly break it in. This will help achieve optimal performance and longevity for the locomotive. Of course, your model should only be run on smooth and perfectly clean tracks with reliable electrical contact to all track sections.

Technical Data

Power Supply

The model should only be operated on a pure, filtered DC power supply of 0 to 24 volts, with a capacity of at least 2 Amp and a fast-acting fuse or circuit breaker to protect against short circuits. Do not use a power supply which is not in safe and perfect working condition. (See "Digital Decoder" section for operation on digital power.)

Mechanism

The locomotive has a powerful high-precision motor, which turns the wheels through a robust gearbox.

Lighting

The model is equipped with automatic directional headlights, using white LEDs for a realistic appearance. The "front" lights are illuminated according to the travel direction.

Add-On Smoke Generator

The locomotive is prepared for installation of a Smoke Generator # 36142.

Digital Decoder

The model locomotive is prepared for "plug and play" installation of a PIKO SmartDecoder XP #36500 (available separately). As soon as the decoder is properly installed, the locomotive can be operated on digital as well as Analog DC-powered layouts.

Digital and sound system

The model is factory installation of a PIKO SmartDecoder decoders. Furthermore, a PIKO SmartDecoder sound system #36537 with original sound can be retrofitted. The PIKO SmartDecoder sound system is with a full range loudspeaker with waterproof membrane. After installation of the G PIKO SmartDecoder S BR80 #36537, the locomotive can be operated with all digital functions on digital layouts. digital layouts.

When used When used on analog layouts, only the driving sound of the locomotive is reproduced.

Maintenance

Lubrication

After each 25 hours of operation, and after any long periods of storage, please lubricate the locomotive's gears with a sparing amount of plastic-compatible, non-hardening grease. Remove the gearbox bottom cover and be careful to keep the front and rear wheelsets aligned with each other. Be sure to securely re-tighten the gearbox bottom cover screws. Also lubricate the drive and coupling rods at the crank pins with oil. Use silicone-free or acid-free sewing machine oil. Apply it in a few drops using a syringe or the PIKO Lco oiler #56300.

Cleaning

If cleaning is necessary, use only a mild cleaning agent (such as soap and water) and gentle action with a soft non-abrasive cloth or brush. Never immerse the loco in liquid or "flood" any internal parts!

Wheel Wipers and pick-Up shoes should be changed after 500 hours of operation.

Please Note!
Damage to Carpets and Other Surfaces:
Normal operation of the locomotive causes wear of mechanical parts (wheels, electrical pickups etc.). This produces carbonized dust, grease and oil, which can permanently stain carpets, wood floors and other materials. It is the user's responsibility to take proper precautions against this damage. Wipe any grease or oil from the track rails with a clean soft cloth. PIKO Spielwaren GmbH, as well as its representatives, distributors and retailers, assume no liability for any such damage.

Please Note!
Important Safety Precautions

- Check the power supply regularly for any damage or problems.
- Do not use a malfunctioning or damaged power supply!
- This model must only be operated with one power source per circuit!
- This product is not a toy, not suitable for personnel under 14 years of age. This product has small parts, sharp parts, and moving parts.
- This model must only be operated with a safety-assured power supply with the identification!
- The power supply is not a toy!
- Disconnect the model from the power supply before cleaning or servicing!
- Do not insert the track power connecting wires into household "mains" voltage outlets.

Cher adepte du Chemin de Fer de Jardin PIKO,

Nous vous remercions d'avoir choisi une locomotive échelle G PIKO. Comme tous les modèles PIKO, cette locomotive a été conçue par nous avec un grand souci du détail, assemblée avec soin et testée intensivement pendant le développement pour vous garantir un plaisir de conduite maximal et beaucoup de satisfaction.

Pour votre locomotive, nous vous proposons toute une gamme de modèles de voitures et de bâtiments ainsi que des accessoires attrayants pour votre réseau de jardin. Pour plus d›informations, il vous suffit de consulter notre catalogue détaillé PIKO G, la boutique en ligne PIKO sur www.piko-shop.de, ou de vous rendre chez votre revendeur local pour découvrir notre vaste gamme.

Si vous avez des suggestions d'amélioration ou des critiques constructives concernant vos modèles PIKO, vous pouvez nous contacter par e-mail à hotline@piko.de, par fax au +49 3675/8972-50 ou par courrier à PIKO Spielwaren GmbH, Lutherstraße 30, 96515 Sonneberg/Thuringe, ou utiliser les médias sociaux pour nous contacter.

Merci encore pour votre achat et nous vous souhaitons de bons moments avec votre PIKO BR 80 échelle G.

Votre équipe PIKO

L'Original

A la Deutsche Reichsbahn, les locomotives de la série 80 servaient de locomotives de manoeuvre dans les grandes gares de triage. C'est en étudiant le développement de toutes les locomotives unifiées allemandes à vapeur que l'on chercha une locomotive de remplacement pour la locomotive prussienne type T3. Les locomotives de la série 80 ont été à l'origine de toutes les locomotives tender unifiées. Pourtant les locomotives de manoeuvre n'arrivaient pas à avoir une bonne efficacité fonctionnelle, malgré certains détails de construction de haut niveau.

Plusieurs usines livrèrent jusqu'en 1928 un total de 39 locomotives de la série 80 qui furent mises en service à Cologne et à Leipzig. A la fin de la dernière guerre, la plupart des locomotives se trouvaient dans la région de Leipzig et y étaient encore en service en 1968.

17 locomotives seulement furent affectées à la DB.

Les dernières locomotives de la série 80 présentes à la DB furent réformées en 1965 à Schweinfurt. Quelques locomotives furent cédées par la DB à des entreprises de la région de la Ruhr, où elles restèrent en service jusqu'à la fin des années 1970. Sept exemplaires furent ensuite préservés par des musées.

Le Modèle Réduit

Comme la locomotive originale, le modèle réduit de la locomotive de la série 80 est tout à fait apte au travail de triage comme à la conduite sur des voies principales ou secondaires. Le modèle robuste est garant d'un plaisir de jeu aussi bien à l'intérieur qu'à l'extérieur. En effet grâce à l'utilisation de matières plastiques spéciales, le modèle réduit est particulièrement résistant aux intempéries et peut donc être utilisé en plein air. Aucun détail ne manquera à l'amateur.

Techniques

- Un moteur puissant, protégé contre l'eau entraîne les deux essieux
- Prise de courant sur les 4 roues au moyen de capteurs de roue
- 4 frotteurs, en contact direct avec la voie
- Lest supplémentaire intégré pour augmenter la force de traction
- Signal 2 feux éclairés variant en fonction du sens de marche blanc
- Prêt à recevoir un décodeur digital, un module sonore et un haut parleur
- Attelage compatible avec le système LGB
- Emplacement pour le haut parleur
- Matériel prêt à recevoir un générateur de fumée
- Longueur 330 mm
- Poids environ 1.500 g

Détails

- Caisses séparées avec de nombreux détails de gravures
- Roues à rayon finement dessinées
- Fenêtres frontales et latérales rapportées
- Eclairage indépendant
- Poste de conduite aménagé avec conducteur
- Phares indépendant sur la traverse de tamponnement
- Reproduction de la réserve à charbon dans le tender
- Pièces en plastique spécial pour fonctionnement en extérieur
- Peinture conforme à la réalité
- Embiellage vieilli
- Tampographie complète et conforme à la réalité

Rayon minimal

La locomotive peut roulée sur un rayon minimal de 600 mm (23,62 inch).
Veuillez prendre note que l'utilisation sur des petits rayons augmente l'usure anormale de la locomotive et des rails.

Première mise en service de votre locomotive

Sortie de l'emballage
Sortez le modèle délicatement de l'emballage en polystyréne afin que les pièces rapportées mains – montoires ne soient pas endommagées

Mise en service
Nous vous recommandons de faire rouler la locomotive pendant 30 minutes dans chaque sens, sans charge, afin d'obtenir un fonctionnement optimal et une bonne puissance de traction. **Veuillez noter qu'un fonctionnement sans faille du modèle n'est garanti que sur des rails propres.**

Caractéristiques techniques

Tension nominale
Le modèle fonctionne sous tension de 0-24 V CC.

Consommation de courant
Le modèle a besoin d'un transformateur ou variateur de vitesse qui délivre au minimum 2 A. N'utilisez que des transformateurs ou des variateurs autorisés et en bon état.

Moteur
Le modèle possède un moteur solide, qui fait fonctionner deux essieux grâce à une motorisation robuste.

Eclairage
Le modèle possède un éclairage avant blanc indépendant avec LED du sens de marche.

Accessoires
Le modèle est préparé d'usine pour l'installation d'un générateur de fumée, référence 36142 en système digital.

Décodeur digital
D'usine le modèle est équipé pour l'installation d'un décodeur PIKO SmartDecodéur XP réf 36500. Après l'installation du décodeur, la locomotive peut circuler sur des réseaux en système digital.

Installation numérique et sonore
Le modèle est équipé en usine d'un décodeur PIKO SmartDecoder. De plus, une installation sonore PIKO SmartDecoder #36537 avec son original peut être installée ultérieurement. L'installation sonore PIKO SmartDecoder est équipée d'un haut-parleur à gamme complète avec membrane étanche. Après l'installation du G PIKO SmartDecoder S BR80 #36537, la locomotive peut être utilisée avec toutes ses fonctions numériques sur des circuits numériques. circuits numériques. Sur les circuits analogiques, seul le bruit de roulement de la locomotive est reproduit.

Entretien
Graissage
Il est recommandé de graisser les engrenages à travers toutes les 25 h de fonctionnement (en manuel d'utilisation). Lubrifiez également les tiges d'entraînement et d'accouplement au niveau des boulons de manivelle. Utilisez une huile pour machine à coudre sans silicone ni acide. Appliquez-la en quelques gouttes à l'aide d'une seringue ou du lubrificateur PIKO #56300.

Nettoyage
Après un long séjour à l'extérieur, nettoyez votre locomotive avec un produit de nettoyage doux et un torchon micro fibre. Ne trempez en aucun cas la locomotive complète dans une quelconque solution pour la nettoyer.

Changer les contact de rails et contacts d'essieux les 500 h de fonctionnement.

Attention:
Veuillez noter que pendant le fonctionnement, un moteur peut toujours heurter les parties mécaniques (patins, roues) ou d'autres matériaux. Nettoyer avec un chiffon propre et doux tout surplus d'huile ou de graisse sur les rails. En cas de dommage, PIKO ne porterait aucune responsabilité.

Attention:
Conseils de sécurité importants
- Inspectez régulièrement le transformateur afin de déceler d'éventuels dommages.
- En cas d'endommagement, il ne faut absolument pas utiliser le transformateur avant une réparation totale des pièces!
- Ce locomotive doit être raccordé à une seule source d'énergie!
- Ne convient pas aux enfants de moins de 14 ans. Présence de petits éléments susceptibles d'être avalés.
- Faire fonctionner ce jeu uniquement avec un tranformateur autorisé ayant les caractéristiques suivantes  !
- Le transformateur n'est pas un jouet!
- Toujours débrancher la locomotive du transformateur pour procéder à un nettoyage!
- Il est interdit d'introduire les fils de connexion dans une prise électrique!

Beste PIKO G-spoor liefhebber,

Het verheugt ons dat u heeft gekozen voor een G-spoor locomotief van het merk PIKO. Net als alle PIKO modellen, is ook deze loc met veel aandacht voor detail door onze medewerkers ontworpen, zorgvuldig gemonteerd en tijdens de ontwikkeling grondig getest om u te verzekeren van maximaal plezier en rijgenot met de locomotief.

Passend bij uw loc biedt ons assortiment een hele reeks wagens, rijtuigen, modellen van gebouwen en aantrekkelijke accessoires voor uw G-spoor modelspoorbaan. Kijk voor meer informatie in onze gedetailleerde PIKO G catalogus, in de PIKO webshop www.piko-shop.de of bij uw vertrouwde dealer en overtuig uzelf van ons omvangrijke assortiment.

Als u suggesties of positieve kritiek op uw PIKO modellen heeft, dan kunt u ons uw berichten per e-mail sturen naar hotline@piko.de, per fax +49 3675/8972-50 of per post naar PIKO GmbH, Luther Straße 30, D-96515 Sonneberg / Thüringen, Duitsland. Ook kunt u gebruik maken van de sociale media om contact met ons op te nemen. In alle gevallen s.v.p. communiceren in de Duitse of Engelse taal.

Hartelijk dank u voor uw aankoop en veel plezier met uw PIKO G-Spoor BR 80.

Uw PIKO team

Het voorbeeld

De locomotieven van de serie BR 80 waren bij de Deutsche Reichsbahn ingedeeld als rangeerlocomotieven op grote rangeerterreinen en bij stations. Niet zo bekend is, dat het uitgangspunt van de ontwikkeling van alle Duitse eenheidsstoomlocomotieven deze vervangingsloc voor de Pruisische T3 was. De BR 80 werd daarmee het basistype voor alle eenheidstenderlocomotieven. Helaas voldeden de locomotieven tijdens hun gebruik nooit volledig aan de verwachtingen, hoewel ze een aantal beproefde constructie-elementen bezaten.

Verschillende locomotieffabrieken leverden tot 1928 in totaal 39 exemplaren af van de serie BR 80, welke werden ingezet in Köln en Leipzig. Het merendeel van de locomotieven verbleef na de Tweede Wereldoorlog in de omgeving van Leipzig en was daar tot 1968 in gebruik. Er kwamen slechts 17 machines naar de DB. De laatste DB BR 80 loc's werden in 1965 bij BW Schweinfurt buiten dienst gesteld. Enkele locomotieven werden door de DB verkocht aan grote bedrijven en kolenmijnen in het Ruhr-gebied, waar ze tot het einde van de 70er jaren werden gebruikt. Van de BR 80 bleven zeven exemplaren behouden, deels als museumlocomotieven.

Het model

Net als het grote voorbeeld, is ook het model van de BR 80 het beste geschikt als rangeerloc of trekkracht op hoofd- en locaalspoorwegen. Het robuuste model garandeert speel-plezier voor binnen en buiten, want door het gebruik van speciale kunststoffen is de loc weerbestendig en daardoor ook in de buitenlucht te gebruiken. Ondanks dat, zal de lief-hebber geen detail missen aan het model.

Techniek

- Voorzien van een krachtige motor, weggewerkt in de spatwaterdichte behuizing van de aandrijving
- Robuste aandrijving die twee assen aandrijft
- Stroomafname via vier wielen middels contacten op de wielen
- Bovendien twee afgeveerde sleepcontacten, direct op de rails
- Een extra ingebouwd gewicht ter verhoging van de trekkracht
- Een met de rijrichting wisselend tweelicht-sein aan beide fronten wit
- Voorbereid voor het inbouwen van een digitaal- en soundsysteem
- Voorbereid voor het inbouwen van een luidspreker
- Beugelkoppeling compatibel met het LGB-systeem
- Voorbereid voor de inbouw van een rookgenerator
- Lengte: 330 mm
- Gewicht: ca. 1500 g

Detaillering

- Verschillende behuizingen met werkelijkheidsgetrouwe detaillering
- Fijn uitgevoerde spaakwielen van gegoten metaal
- Separaat ingezet glas in de front - en zijramen
- Los aangezette dynamo
- Ingerichte machinistencabine, compleet met machinist
- Vrijstaande loclantaarns op de bufferbalk
- Nabootsing van de kolenvoorraad in de tenderbak
- Alle delen zijn vervaardigd uit speciaal kunststof dat geschikt is voor het 'outdoor' tuinbedrijf
- Werkelijkheidsgetrouwe kleurstelling
- Drijfwerk verouderd (geweatherd)
- Werkelijkheidsgetrouwe en complete weergave van alle opschriften

Minimum boogstraal

De locomotief kan een minimum boogstraal berijden van 600 mm (23.62 inch). Het is echter wel zo, dat regelmatig gebruik op kleine bogen tot overmatige slijtage leidt aan de locomotief en de rails.

In gebruikname van uw loc

Uitpakken van het model
Neemt u het model na het openen svp voorzichtig uit de styroporverpakking, zodat alle losse delen, zoals handgrepen etc. niet worden beschadigd.

In gebruikname
Wij adviseren om de loc onbelast ca. 30 minuten naar iedere rijrichting te laten rijden, zodat het model optimaal wordt ingereden en een goede trekkracht ontwikkelt.
Wij wijzen u erop, dat goede rij-eigenschappen van de loc uitsluitend gegarandeerd zijn op schone rails.

Technische verklaringen
Nominale spanning
De bedrijfsspanning van het model is 0 tot 24 Volt DC.

Stroomverzorging:
Het model heeft een trafo of rijregelaar nodig, die minimaal 2 A levert. Gebruikt u svp uitsluitend trafo's of rijregelaars die aan deze eis voldoen en die geen mankementen vertonen.

Aandrijving:
Het model bezit een krachtige motor, welke via een robuste aandrijving twee assen aandrijft.

Verlichting:
Het model is voorzien van een rijrichtingsafhankelijke tweepunts witte frontverlichting, dwz dat in de rijrichting vooruit de frontverlichting brandt.

Accessoires
Het model is van fabriekswege voorbereid voor de inbouw van een rookgenerator # 36142 digitaal voorbereid.

Digitale decoder:
Het model is fabrieksmatig voorbereid voor de inbouw van de PIKO SmartDecoder XP #36500. Na de inbouw van deze decoder kan de loc worden ingezet op digitaal bestuurde modelbanen.

Digitaal en geluidsinstallatie
Het model is in de fabriek uitgerust met een PIKO SmartDecoder decoders. Bovendien kan een PIKO SmartDecoder geluidsinstallatie met origineel geluid achteraf worden ingebouwd. De PIKO SmartDecoder geluidsinstallatie #36537 is met een full range luidspreker met waterdicht membraan.
Na inbouw van de G PIKO SmartDecoder S BR80 #36537 geluidsinstallatie kan de loc met alle digitale functies op digitale modelbanen worden ingezet. digitale modelbanen.

Bij gebruik op analoge banen wordt alleen het rijgeluid van de locomotief weergegeven.

Onderhoud
Smeren:
Na elke 25 bedrijfsuren zéér kleine hoeveelheden zuurvrij en harsvrij vet op de tandwielen doen. (zie het smeerschema, montagehandleiding) Smeer ook de aandrijf- en koppelstangen bij de krukasbouten met olie. Gebruik siliconen- of zuurvrije naaimachineolie. Doseer deze in enkele druppels met een injectiespuit of de PIKO-Loköler #56300.

Reinigen:
De loc dient na langdurig tuinbedrijf uitsluitend gereinigd te worden met een mild reinigings-middel en een vezelvrije doek en/of een zachte kwast. Doop de complete loc in géén geval in een oplossing.

Wissel na elke 500 bedrijfsuren de railsleepcontacten en de wielcontacten.

Attentie:
Let u er svp op, dat er door het rijden slijtage aan de mechanische delen (wielen, contactslepers, etc.) kan ontstaan, welke ertoe kan leiden dat er verontreiniging wordt veroorzaakt aan tapijt en andere materialen. Gelekt vet of olie met een zachte doek afvegen. Bij hierdoor veroorzaakte schade is PIKO Spielwaren GmbH op geen enkele wijze verantwoordelijk.

Let op:
Belangrijke veiligheidsvoorschriften
- De transformator dient regelmatig op beschadigingen of defecten gecontroleerd te worden!
- In geval van een beschadiging of defect mag de transformator niet langer gebruikt worden, totdat deze gerepareerd is!
- De transformator mag uitsluitend middels één energiebron gebruikt worden!
- Niet geschikt voor kinderen onder de 14 jaar omdat dit model funktionele scherpe kanten en punten bezit.
- Het locomotief uitsluitend gebruiken met met de volgende kenmerken !
- De transformator is géén speelgoed!
- Vóór het reinigen, de transformator loskoppelen van de netspanning en het locomotief!
- De verbindingsdraden mogen niet in het stopcontact worden gestoken!

MONTAGEANLEITUNG BR 80

Service instructions · Manuel d'utilisation · Gebruiksaanwijzing

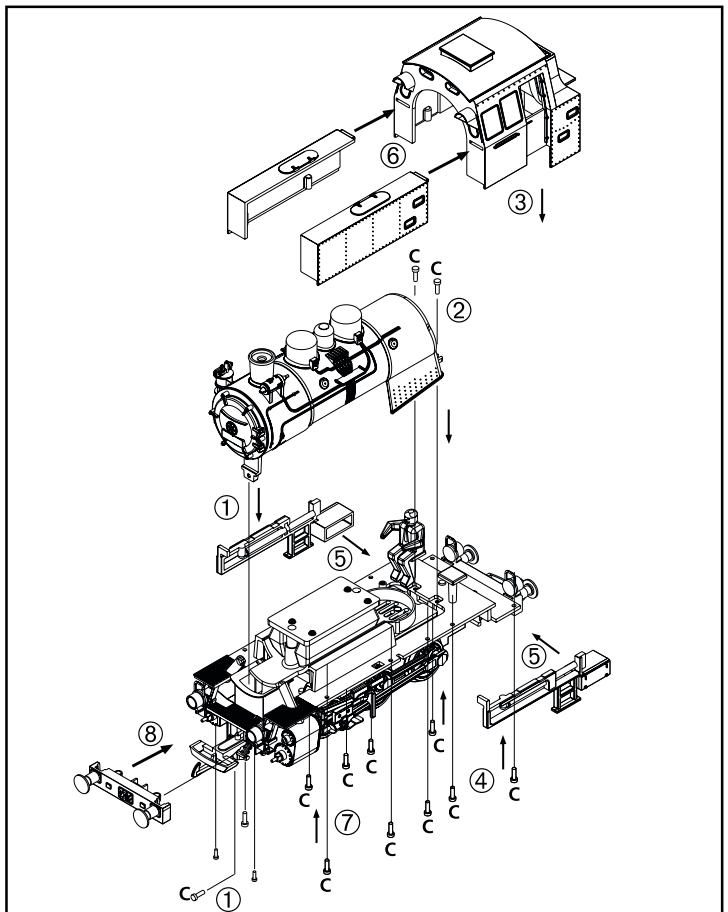

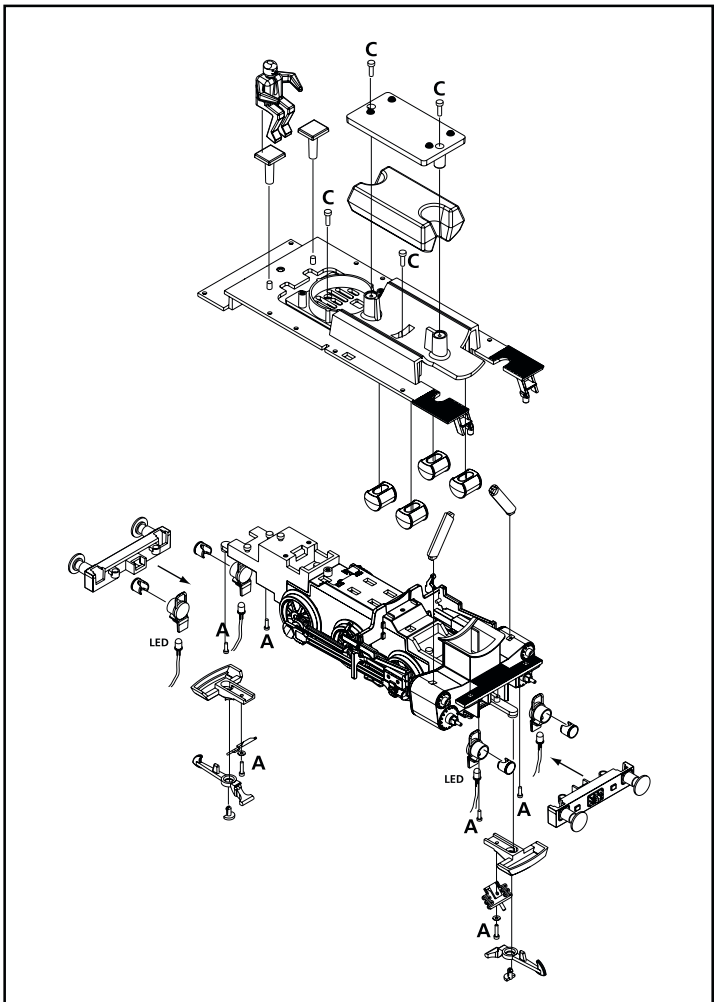

Bolzen / Crankpin Screws
Boulon de manivelle / Bouten

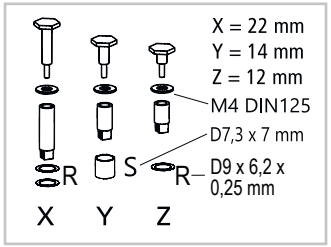

Aufnahmefach für Reedkontakt
Reed Switch Cover
Caisse platine Contact reed
Reedcontactprint

Schrauben / Screws
Vis / Schroeven

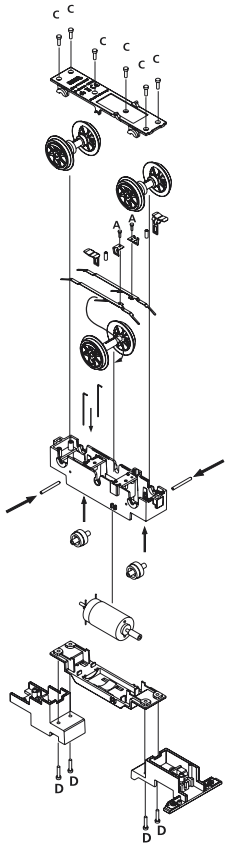

36142
Dampfgenerator
Smoke Generator
nicht enthalten /
not included

36143
Festspannungsregler 5V
Voltage Regulator 5V
nicht enthalten /
not included

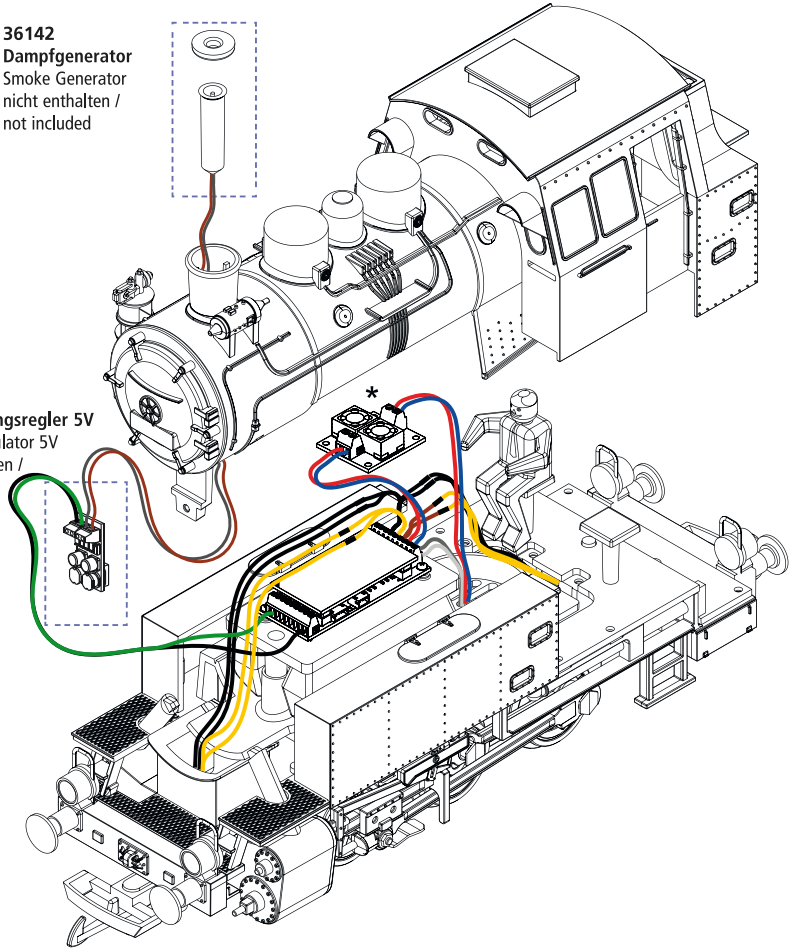

Entstörplatine *
Interference suppression

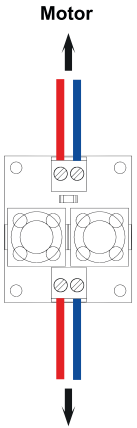

DECODER NACHRÜSTEN

Retrofitting decoder · Installer un décodeur · Decoder achteraf inbouwen

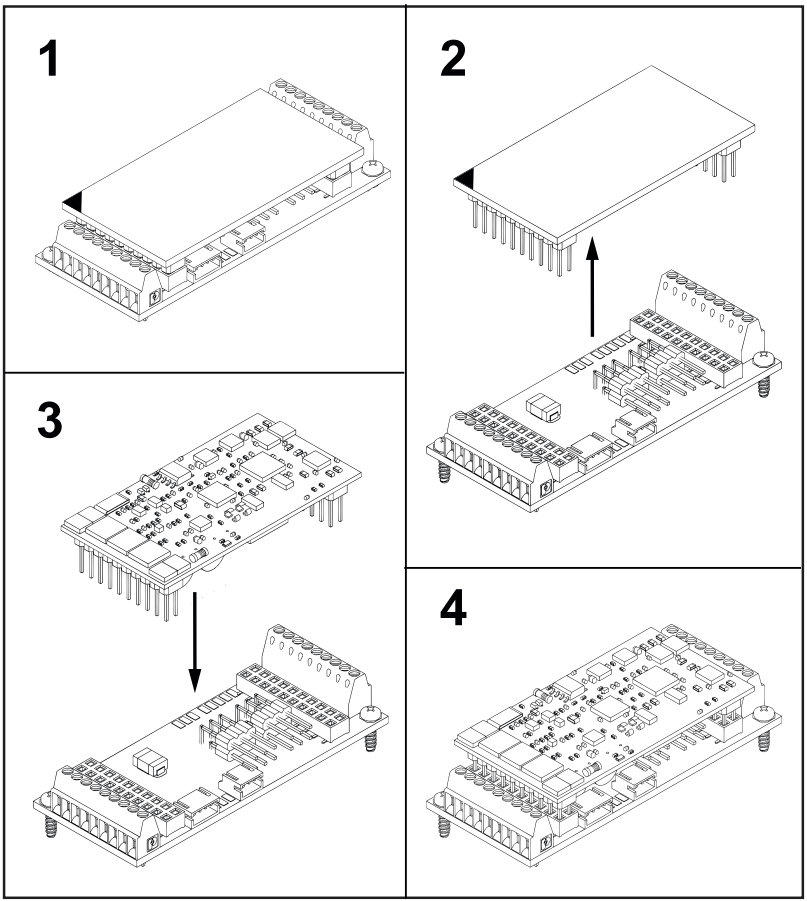

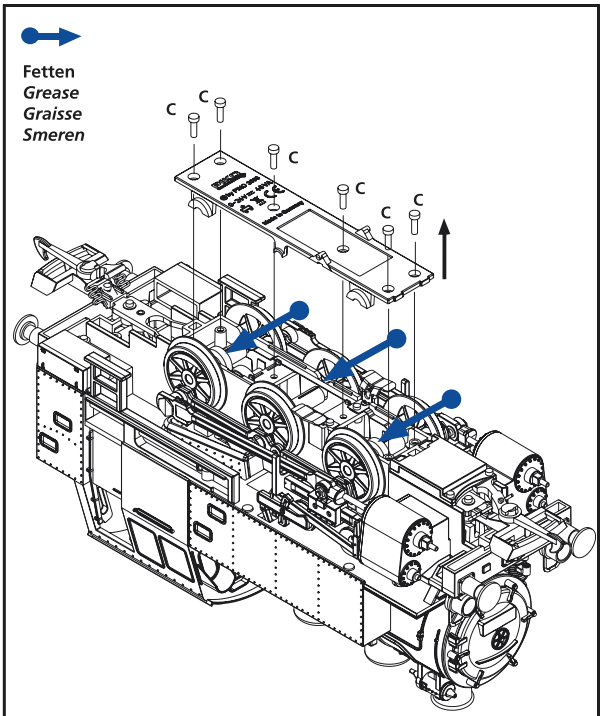

Bitte verwenden Sie PIKO Schmierfett, Art.-Nr. 36216
Please use PIKO lubrication grease, no. 36216
Utiliser PIKO graisse, no. 36216
Gebruikt u s.v.p. het smeervet van PIKO, nr. 36216

Wartungshinweise

care and prevention · Instructions d'entretien · Onderhoudsinstructies

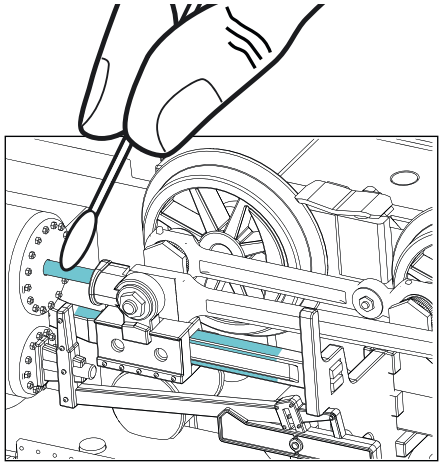

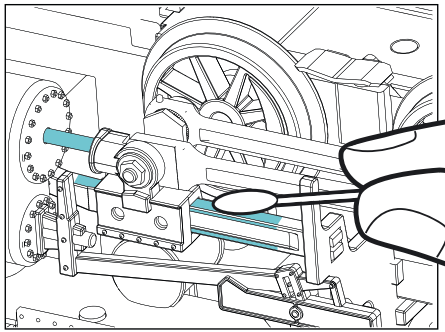

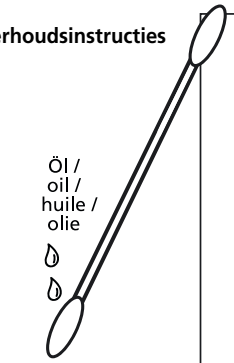

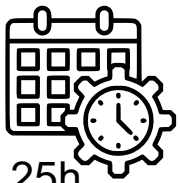

bei Bedarf
if required
si nécessaire
indien nodig

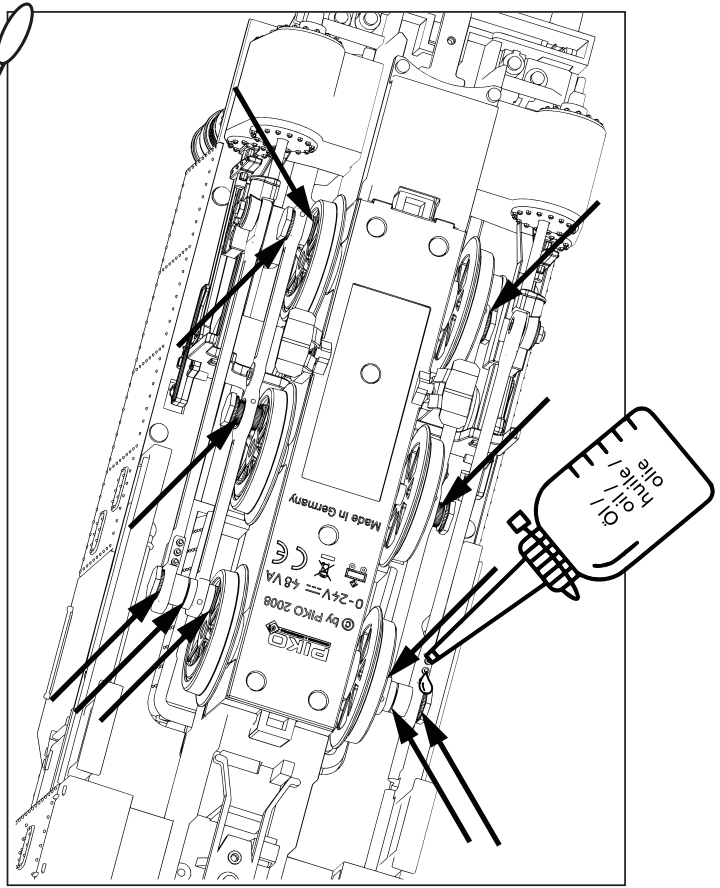

Bitte verwenden Sie nur wenige Tröpfchen Silikonöl oder PIKO Loköl Art. Nr. 56301. Prüfen und ölen Sie die auf den Abbildungen markierten Bereiche etwa alle 25 Betriebsstunden nach Bedarf.

Please use only a few drops of silicone oil or PIKO locomotive oil, item no. 56301. Check and oil the areas marked in the illustrations approximately every 25 operating hours, as needed.

Veuillez utiliser seulement quelques gouttes d'huile de silicone ou d'huile pour locomotives PIKO, référence 56301. Vérifiez et huilez les zones indiquées sur les illustrations environ toutes les 25 heures de fonctionnement, selon les besoins.

Gebruik slechts enkele druppels siliconenolie of PIKO locomotiefolie, artikelnummer 56301. Controleer en smeer de in de afbeeldingen aangegeven plekken ongeveer elke 25 bedrijfsuren, indien nodig.



PIKO GARTENBAHN

PIKO G Train Assortment · Assortiment PIKO G traines
Overzicht PIKO G treinen



37440 Elektrolokomotive BR 103 DB Ep. IV

PIKO G-GLEIS FÜR DRINNEN UND DRAUSSEN

PIKO G-Track · Voie PIKO G · PIKO G-Rail

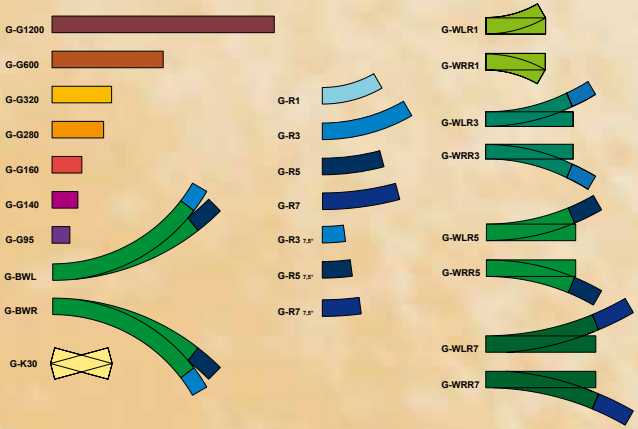



37450 Diesellokomotive NoHAB Strabag Santa Fe Ep. V



37650 Rekowagen 2. Klasse DR Ep. IV

PIKO SERVICE

Hinweis zur Reklamation eines Artikels:
Vielen Dank für Ihr Vertrauen in die PIKO Modelle. Wir hoffen, dass Sie mit dem Modell zufrieden sind und lange Freude daran haben. Sollten Sie dennoch Probleme mit Ihrem PIKO Produkt haben und wollen dieses reklamieren, bitten wir Sie, den unter www.piko-shop.de/de/widerruf hinterlegten Reklamationsschein auszufüllen und diesen dem reklamierten Artikel beizulegen. Vielen Dank.

Service:
Thank you for your interest in PIKO models. If you experience a problem with this model, feel free to contact us. Our technical support may be able to resolve the issue without a return. Of course, our repair department also stands ready to help resolve the issue, if needed.

PIKO Spielwaren GmbH
Lutherstraße 30
96515 Sonneberg, Germany
Tel.: +49 36 75 89 72 55
e-mail: hotline@piko.de
www.piko.de

©PIKO 2026/37200-90-7010

0-24 V ⎓

Belgien
PIKO Spielwaren GmbH
Lutherstraße 30
D - 96515 Sonneberg, Germany
Tel.: +49 3675 89 72 42
Fax: +49 3675 89 72 50
e-mail: hotline@piko.de
www.piko.de

China
DongGuan AMR Hobby & Art Distribution Ltd.
Xintang Road, ChaoLang Industrial Estate, ChaShan Town
523392 DongGuan City/ P.R. China
Tel.: 0769-81866863
Fax: 0769-81866861
e-mail: info@piko.cn
www.piko.cn

Dänemark
PIKO Spielwaren GmbH
Lutherstraße 30
D - 96515 Sonneberg, Germany
Tel.: +49 3675 89 72 42
Fax: +49 3675 89 72 50
e-mail: hotline@piko.de
www.piko.de

Frankreich / Luxemburg
T2M SAS
Techniques Modernes du Modelisme
BP 30006 - Zone Industrielle
F- 57381 Faulquemont Cedex
Tel.: 0033-387292520
Fax: 0033387943722
e-mail: info@t2m.tm.fr
www.t2m-train.fr

Großbritannien
Gaugemaster Controls Ltd.
Gaugemaster House, Ford Road
GB - Arundel, West Sussex BN18 OBN
Tel.: 01903 - 884321
Fax: 01903 - 884377
e-mail: sales@gaugemaster.co.uk
www.gaugemaster.com/piko

Hong Kong
PIKO Asia Ltd.
Flat 5, 5/F, Lemmi Centre
50 Hoi Yuen Road
HK-Kwun Tong, Kowloon
Tel.: 00852-24408622
Fax: 00852-24400410
e-mail: info@pikoasia.com
www.piko.de

Italien
EMMEMODELS SRL / PIKO Spielwaren GmbH
Via Brianza 10
I - 20843 VERANO BRIANZA MB
Tel.: 0039 0362 90 65 40
e-mail: info@emmemodels.it
www.emmemodels.it
www.piko.de

Mexiko
CORPORATIVO VIVE
S.A. de C.V. / Thiers 176 Esq. Leibnitz. Col. Anzurez
Mexico D.F. 11590
Tel.: 055-52509215
Fax: 055-43340173
e-mail:
contacto@corporativovive.com
www.vivemodelismo.com

Niederlande
PIKO Spielwaren GmbH
Lutherstraße 30
D - 96515 Sonneberg, Germany
Tel.: +49 3675 89 72 42
Fax: +49 3675 89 72 50
e-mail: hotline@piko.de
www.piko.de

Österreich
PIKO Spielwaren GmbH
Lutherstraße 30
D - 96515 Sonneberg, Germany
Tel.: +49 3675 89 72 42
Fax: +49 3675 89 72 50
e-mail: hotline@piko.de
www.piko.de

Polen
PIKO Polska Sp. z o.o.
ul. Poziomkowa 19B2
81-589 Gdynia
Mobil: +48 500 366 553
e-mail: info@piko-polska.pl
www.piko-polska.pl

Rumänien
Minimodel Teh SRL
Calea Grivitei Nr 204A
RO - 010755 Bucuresti
Tel.: 021 - 2241273
Fax: 021 - 318167258
e-mail:contact@trennet.ro

Russland
OOO "PIKO RUS"
Dmitrovskoe shossee 100, B 2
127247 Moscow/ Russia
Tel.: 007-977 994 24 10
e-mail: info@piko-rus.com
www.piko-rus.com

Schweiz
ARWICO AG
Brühlstrasse 10
CH - 4107 Ettingen
Tel.: 061 - 722 12 22
e-mail: verkauf@arwico.ch
www.arwico.ch

Spanien
Trenes Aguilo
Vía Augusta 7
E - 08950 Esplugues de Llobregat
Tel.: 00 - 34 - 93 - 499 05 29
e-mail:
infonegocio@trenes-aguilo.com
www.trenes-aguilo.com

Tschechien
NEXES INTERNATIONAL
Osadní 12a
CZ - 170 00 Praha 7
Tel.: 00420 233 372 482
e-mail: info@nexes-int.cz
www.pikomodely.cz

Türkei
UGUR AKMAN - HOBBYTIME
Turan Günes Bulvari
Hilal Mah. 716 Sokak N° 5/A
TR - Cankaya - Ankara
Tel.: 0312 - 438 4031
Fax: 0312 - 438 0381
e-mail: akman@hobbytime.com.tr
www.hobbytime.com.tr

Ungarn
Modell & Hobby Kft.
Klapka u. 4-6 fszt2
H - 1134 Budapest
Tel.: 01 - 2370743
Fax: 01 - 2370744
e-mail: vasutmodell@modell.hu
www.modell.hu

USA & Canada
PIKO America LLC
4610 Alvarado Canyon Rd., Suite 5
San Diego CA 92120
Tel.: 619 - 280-2800
e-mail: support@piko-america.com
www.piko-america.com

EU Declaration of Conformity
PIKO Spielwaren GmbH hereby declares that the product in its design and onstruction as well as in the version placed on the market by us complies with the basic safety, health and compatibility requirements of the directives and regulations mentioned. The full text of the EU Declaration of Conformity is available at the following internet address: **https://www.piko.de/konform**

EU-Konformitätserklärung
Hiermit erklärt die PIKO Spielwaren GmbH, dass das Produkt in seiner Konzeption und Bauart sowie in der von uns in Verkehr gebrachten Ausführung den grundlegenden Sicherheits-, Gesundheits- und Kompatibilitätsanforderungen der genannten Richtlinien und Verordnungen entspricht. Der vollständige Text der EU-Konformitätserklärung ist unter der folgenden Internetadresse verfügbar: **https://www.piko.de/konform**