START-SET: E-LOK TAURUS MIT 3 GÜTERWAGEN # 57177

Starter Set Freight train · Coffret de départ train de marchandises · Set de inicio locomotora Taurus con 3 vagones de mercancias
套装：电动车头 · **Startset goederentrein** · Start-Set pociąg towarowy · **Грузовой поезд** · Start-Set Nákaldní vlak
Start-Set Tehervonat Taurus + 3 teherkocsi

Mit A-Gleis mit Bettung

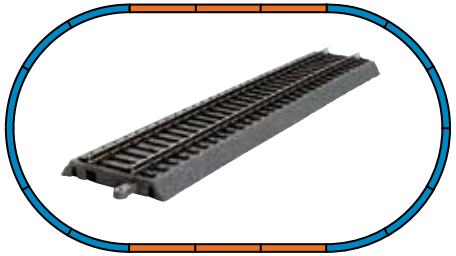

Empfohlene Brettgröße
Recommended area of layout
Surface minimale de montage
Superficie minima di montaggio
Superficie minima de tablero recomendada
建议路轨使用面积
Minimale opbouwoppervlakte
Minimalna powierzchnia zajmowana przez zestaw
Минимальные размеры макета
Minimální plocha pro stavbu
Minimális felépítési felület:
ca. 168 x 98 cm

Grundfläche
ground area
Surface utilisée
Superficie del tracciato
Superficie básica
地面面积
Grondoppervlakte
Powierzchnia podłogi
Размеры пути
Základní plocha
Alapfelület:
ca. 168 x 98 cm

Diese Startpackung enthält folgende Bestückung:
1 x E-Lok Taurus
3 x Güterwagen
5 x 55401 Gerade Gleise mit Bettung 231 mm
12 x 55412 Bogen R2 mit Bettung
1 x 55406 Gerade Gleise mit Bettung 231 mm für Anschluss-Clip
1 x 55447 Sockel für Anschluss-Clip
1 x 55270 Anschluss-Clip
1 x 55499 PIKO H0 Aufgleiser
1 x Netzadapter
1 x Fahrregler

This Starter Set includes:
1 x Electrical Loco Taurus
3 x Freight cars
5 x 55401 Straight track w roadbed 231mm (9 in.)
12 x 55412 curved track R2 w roadbed (16 ½ in.)
1 x 55406 Straight track 231 mm (9 in.) w terminal connection clip.
1 x 55447 Socket for connection clip
1 x 55270 Terminal connection clip
1 x 55499 PIKO H0 Rerailer
1 x power supply
1 x speed control

Contenu:
1 x Loco électrique Taurus
3 x Wagons
5 x 55401 Rails droits avec ballast 231 mm
12 x 55412 rails courbe R2 avec ballast
1 x 55406 rail droit 231 mm pour prise de connexion
1 x 55447 socle pour prise de connexion
1 x 55270 prise de connexion
1 x 55499 Rerailleur H0 PIKO
1 x régulateur de vitesse
1 x transformateur

Contenuto:
1 x Locomotiva Elettrica Taurus
3 x Carrozze merci
5 x 55401 Binario rettilineo 231 mm
12 x 55412 Binario curvo R2 422
1 x 55406 Binario rettilineo per fermaglio di collegamento
1 x 55447 Binario con presa per connessione
1 x 55270 Morsetto di contatto
1 x 55499 Scivolo PIKO H0
1 x rete elettrica
1 x regolatore di velocità

El set contiene:
1 x Locomotora eléctrica Taurus
3 x Vagones de mercancias
5 x 55401 Vía recta con balastro 231 mm
12 x 55412 Curvas R2 con balastro
1 x 55406 Vía recta con balastro 231 mm per Adaptador de corriente
1 x 55447 enchufe para Adaptador de corriente
1 x 55270 Adaptador de corriente
1 x 55499 PIKO H0 rerailer
1 x Regulator de velocidad
1 x Clip de conexi

Starter Set inhoud:
1 x Locomotief Taurus
3 x Wagens
5 x 55401 Rechte rail met railbedding 231 mm
12 x 55412 Gebogen railstuk R2 met railbedding
1 x 55406 Recht railstuk 231 mm voor aansluitclip
1 x 55447 Sokkel voor aansluitclip
1 x 55270 Aansluitclip
1 x 55499 PIKO H0 Rerailer
1 x Netadapter
1 x Snelheidsregelaar

Zawartosc:
1 x Lokomotywa elektryczna Taurus
3 x Wagony towarowe
5 x 55401 Tor prosty z podsypką 231 mm
12 x 55412 Łuk R2 z podsypką 422 mm
1 x 55406 Tor prosty 231 mm do klipsa podłączeniowego
1 x 55447 Cokół do klipsa podłączeniowego
1 x 55270 Klips podłączeniowy
1 x 55499 Ustawiacz taboru PIKO H0
1 x Zasilacz
1 x Regulator prędkości

Obsah balení:
1 x Elektrická lokomotiva Taurus
3 x Nákladní vůz
5 x 55401 rovná kolej 231 mm s podložím
12 x 55412 oblouk R2 s podložím 422 mm
1 x 55406 rovná kolej 231 mm pro připojovací klip
1 x 55447 podstavec pro napájecí klip
1 x 55270 připojovací clip
1 x 55499 Zahrnuje invaze nastavení vozů
1 x Síťový zdroj
1 x Regulátor rychlosti

Состав набора:
1 x Локомотива Taurus
3 x Грузовых вагона
5 x 55401 прямая с балластной призмой 231 mm
12 x 55412 кривая R2 с балластной призмой 422 mm
1 x 55406 прямая 231 мм для подключения контактных зажимов
1 x 55447 цоколь для контактного разъема
1 x 55270 терминал блока подключения питания
1 x 55499 PIKO H0 приспособление для установки на путь
1 x Блок питания
1 x Пульт управления

Tartalom:
1 x Villanymozdonyok Taurus
3 x Teherkocsi
5 x 55401 Ágyazatos egyenes sín, 231 mm
12 x 55412 Ágyazatos íves sín, R2, 422 mm
1 x 55406 betáppal, 231 mm
1 x 55447 Betáp foglalat Piko A ágyazatos sínhez
1 x 55270 Bevezető csatlakozó digitális pályához
1 x 55499 Sínrerakó
1 x Hálózati adapter
1 x Sebesség szabályozó

此套装包括：
1 x 电力机车Taurus
3 x 货车
5 x 55401 直轨带路基231mm
12 x 55412 弯轨R2带路基
1 x 55406 直轨231mm 带接线插口
1 x 55447 基座-连接扣
1 x 55270 路轨接线盒
1 x 55499 导轨设备
1 x 电源适配器
1 x 速度控制器

0-12 V ⎓

Wichtige Informationen sind in der Verpackung und in der Anleitung enthalten.
Bitte bewahren Sie diese auf.

Technische und farbliche Änderungen vorbehalten. Maße und Abbildungen sind freibleibend. Alle Angaben erfolgen ohne Gewähr.
Products, specifications and other information subject to change. Informations susceptibles de modification.
Modiche tecniche e colore. Tutte le informazione sono soggette ad errore.
Pueden producirse cambios técnicos y de color. Las medidas y representaciones son sin compromiso. Todos los datos se dan sin garantía.
Wijzigingen in kleurstelling, technische gegevens, maten en afbeeldingen zijn onder voorbehoud.
Zastrzegamy sobie możliwość zmian konstrukcyjnych.
Технические изменения и разные цветы возможными.
A teknika és szinválasztás jogat tenntartjuk. A megadott adatok után nem adunk garanciát.
本说明书变更后不再另行通知

57177-90-7015

BEDIENUNGSANLEITUNG ELEKTROLOK „TAURUS“ # 57177

Instructions for use electrical loco Taurus · Manuel d’utilisation pour locomotive électrique Taurus · Manuale d’utilizzo per la locomotiva Taurus
Manual de usuario de la locomotora Taurus · 火车头使用说明 · **Gebruiksaanwijzing locomotief Taurus** · Instrukcja obsługi lokomotywy elektryczny
Инструкция по эксплуатации. Электровоз. · Návod k použití elektrické lokomotivy · A villanymozdonyok használata

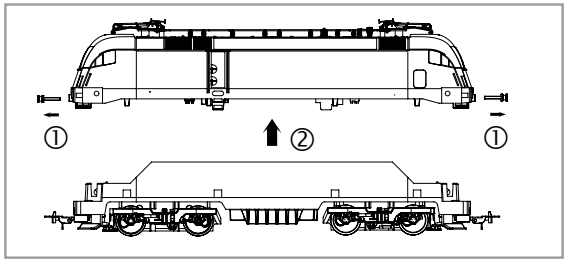

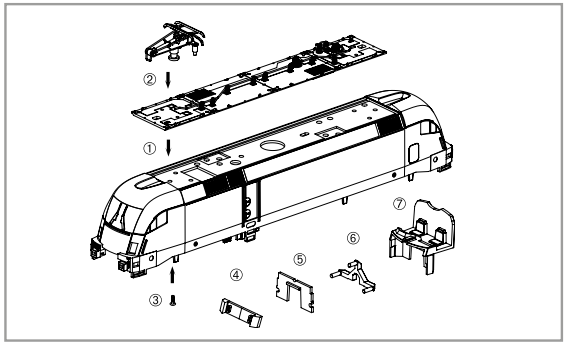

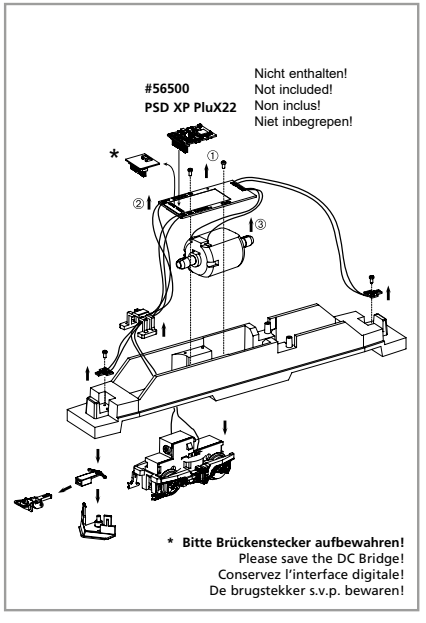

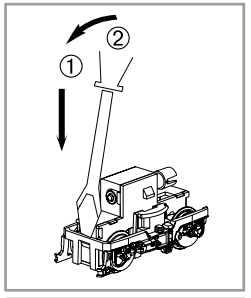

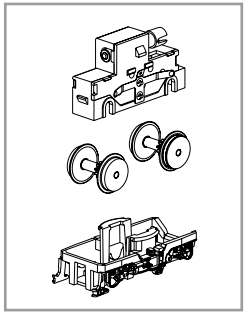

PIKO Art.-Nr.:
#56301 Lok-Öl (50 ml) / #56301 Loco-Oil

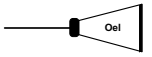

#56300 Lok-Öler mit Feindosierung
#56300 Precision engine oiler w fine dosage

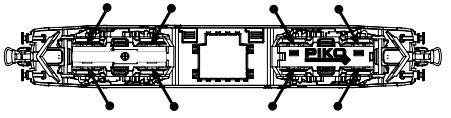

Ölen Sie bei häufigem Fahrbetrieb die Achslager mit einem Tropfen harz- und säurefreiem Nähmaschinenöl! Wir empfehlen, die Lok ca. 25 min je Fahrtrichtung ohne Belastung einlaufen zu lassen, damit das Modell einen optimalen Rundlauf und eine gute Zugkraft erhält. Bitte beachten Sie, daß der einwandfreie Lauf des Modells nur auf sauberen Schienen gewährleistet ist.

En cas d’utilisation intense, graisse les essieux avec une goutte d’huile pour machine à coudre exempte d’acide ou de résine! Afin d’optimiser les caractéristiques de traction et de fonctionnement, il est recommandé de faire rouler la locomotive seule, sans chargement, 25 minutes dans chaque sens. Pour un bon fonctionnement, il est essentiel que la voie soit propre.

If used frequently, oil the wheelsets with a drop of non-resinous, acid-free sewing machine oil! In order to achieve the best possible running and traction properties, it is advisable to run the locomotive in for 25 minutes forwards and 25 minutes in reverse without load. Clean rails are essential for good performance.

(D) **Hinweis:**
Sicherheitshinweise in weiteren Sprachen finden Sie unter:
www.piko-shop.de

(GB) **Please note:**
Safety instructions in other languages, please see: **www.piko-shop.de**

(F) **Conseil:**
Des consignes de sécurité dans d’autres langues peuvent être trouvées sur: **www.piko-shop.de**

(NL) **Attentie:**
Veiligheidsinstructies in andere talen zijn te vinden op: **www.piko-shop.de**

(IT) **Nota:**
Le istruzioni di sicurezza in altre lingue sono disponibili su: **www.piko-shop.de**

(E) **Aviso:**
Las instrucciones de seguridad en otros idiomas se pueden encontrar en:
www.piko-shop.de

(PL) **Uwaga:**
Wskazówki bezpieczeństwa w innych językach są dostępne pod adresem:
www.piko-shop.de

(RU) **Намек:**
Инструкции по безопасности на других языках можно найти на:
www.piko-shop.de

(CN) 提示：
如需其他语言的安全须知请访问：
www.piko-shop.de

(CZ) **Upozornění:**
Bezpečnostní pokyny v jiných jazycích naleznete na adrese:
www.piko-shop.de

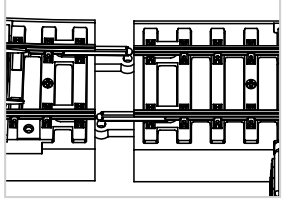

Beim Verbinden mehrerer PIKO A-Gleis Elemente mit Bettung muss sichergestellt werden, dass sowohl die Metall-Schienenverbinder auf der Gleisoberseite als auch die Steckverbindungen auf der Gleisunterseite sauber miteinander verbunden sind.

To connect several elements of the PIKO A-track with road bed, please make sure to connect the metal rail joiners on the upper side of the track as well as the plastic connectors on the bottom of the track.

Pour raccorder plusieurs éléments de la voie PIKO A-track à la plate-forme, veillez à raccorder les raccords de rails métalliques sur la partie supérieure de la voie ainsi que les raccords en plastique sur la partie inférieure de la voie.

Om meerdere elementen van de PIKO A-track met wegdek te verbinden, dient u ervoor te zorgen dat de metalen railscharnieren aan de bovenzijde van het spoor en de kunststof connectoren aan de onderkant van het spoor worden aangesloten.

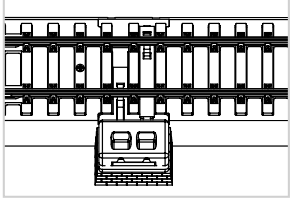

Hinweis: Anbringung des Sockels.

Note: Install the base.

Remarque: Installez la base.

Opmerking: Installeer de basis.

ERSATZTEILE ELEKTROLOKOMOTIVE TAURUS # 57177

Spare parts · Pièces détachées · Parti di ricambio · Repuestos · Reserveonderdelen

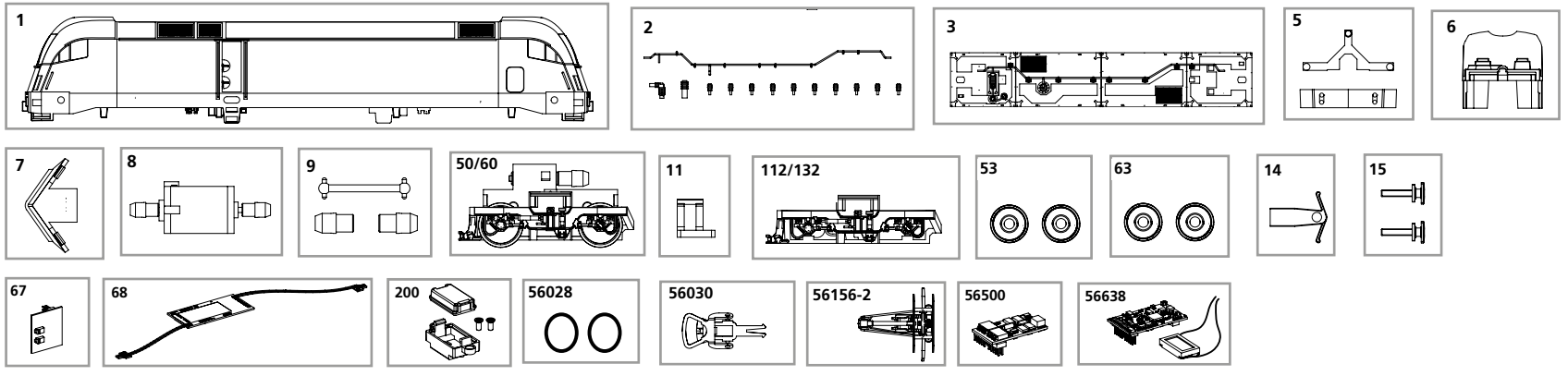

Nr:	Bezeichnung:	Description:	Désignation:	Descrizione:	Descripción:	Beschrijving:	PG*
57410-01	Gehäuse, bedruckt + Fenster	Body, with printed windows	Boîtier, décoré avec fenêtre	Carrozzeria verniciata con finestre	Carcasa decorada + ventana	Behuizing, gedecoreerd+vensters	13
57410-02	Isolatoren / Dachleitungen	Insulators / Roof lines	Isolateurs / caténaire	Isolatori/condotti sul tetto	Aislantes / conductores del techo	Isolatoren / dakleidingen	8
57410-03	Dach, vollständig	Roof, complete	Toit, complet	Tetto completo	Techo completo	Dak, compleet	9
57410-05	Lichtleiter	Conductors	Câble en fibre optique	Condutture	Conductor de luz	Lichtgeleider	6
57410-06	Inneneinrichtung	Interior fittings	Aménagement intérieur	Accessori interni	Decoración interior	Binneninrichting	7
57410-07	Schienenräumer	Snow plough	Chasse-neige	Scacciasassi	Limpiavías	Sneeuwschuiver	7
57410-08	Motor, komplett	Motor, complete	Engrenage, complet	Motore completo	Motor completo	Motor, compleet	12
57410-09	Kardanantrieb, 3-tlg.	Cardan shafts+universal joints	Cardan, 3 parties	Alberto con giunto cardanino e boccole	Eje cardán + cojinetes	Cardanaandrijving, 3-delig	7
57410-11	Klammer	Clip	Clip de sûreté	Clip	Clip	Klemmetje	6
57410-112	Drehgestellblende	Bogie valance	Capot pour bogie	Copertura per carrelli	Tapa bogies	Draaistelzijde	9
57410-132	Drehgestellbl. + Abdeckung	Bogie valance + housing	Cache pour bogie + capotage	Carrelli con copertura	Tapa bogies + tapa completa	Draaistelzijde + afdekking	9
57410-14	Kupplungshalter	Coupling hook	Support d'attelage	Gancio	Soporte de enganche	Koppelingshouder	6
57410-15	Puffer (2 Stck.)	Buffers (set of 2)	Tampons (2 unités)	Respingente (2 pezzi)	Topera (2 u.)	Buffer (2 stuks)	6
57410-50	Getriebe, komplett	Gearbox, complete	Engrenage, complet	Ingranaggi completi	Engranaje completo	Aandrijving, compleet DC	12
57410-60	Getriebe, + Abdeckung kompl.	Gearbox, complete w housing	Engrenage, complet avec capot	Ingranaggi completi con copertura	Engranaje + tapa completa	Aandrijving, compl. m. afdekking	12
57924-53	Radsatz bedr. o. Haftr. (2 Stck.)	Wheelset (set of 2)	Essieux (2 unités)	Ruote senza anelli di aderenza (2 pezzi)	Eje impreso sin aros de adherencia (2u.)	Wielstel (2 stuks)	9
57924-63	Radsatz, bedr. + Haftreifen (2 Stck.)	Wheelset (set of 2) + friction tyres	Essieux (2 unités) avec bandages	Ruote con anelli di aderenza (2 pezzi)	Eje impreso con aros de adherencia (2u.)	Wielstel (2 stuks) + antislipbanden	9
57564-67	Brückenstecker	DC Bridge	Pontage à enficher	Ponte	Puente	Overbruggingsstekker	10
57927-68	Hauptplatine mit Beleuchtungsplatine	Main board w light PCB	Circuit imprimé	Circuito stampato	Circuito impreso	Printplaat	13
57927-200	Gehäuse Lautsprecher	Loudspeaker housing	Boîtier pour haut-parleur	Alloggiamento dell'altoparlante	Carcasa del altavoz	Luidsprekerbehuizing	7
	Ersatzteile aus unserem Standard-Programm	**Spare parts standard range**	**Pièces détachées de notre programme standard**	**Pezzi di ricambio standard**	**Repuestos de nuestro programa standard**	**Reserveonderdelen uit ons standaard leveringsprogramma**	
56028	Haftreifen (10 Stck.)	Friction Tyres (set of 10)	Bandage (10 unités)	Anelli di aderenza (10 pezzi)	Aros de adherencia (10 u.)	Antislipbanden (10 stuks)	
56030	Kupplung, vollst. (2 Stck.)	Coupling, complete (set of 2)	Attelage, complet (2 unités)	Ganci completi (2 pezzi)	Enganche completo (2 u.)	Koppeling, volledig (2 stuks)	
56156-2	Stromabnehmer	Pantograph	Pendule-étrier de la caténaire	Pantografi	Pantógrafo	Pantograaf	
56500	PIKO SmartDecoder XP PluX22	PIKO SmartDecoder XP PluX22	PIKO SmartDecoder XP PluX22	PIKO SmartDecoder XP PluX22	PIKO SmartDecoder XP PluX22	PIKO SmartDecoder XP PluX22	
56638	PIKO SmartDecoder XP Sound	PIKO SmartDecoder XP Sound	PIKO SmartDecoder XP Sound	PIKO SmartDecoder XP Sound	PIKO SmartDecoder XP Sound	PIKO SmartDecoder XP Sound	

*Preisgruppe *price category *catégorie de prix *Categoria prezzi *Grupo de precio *Priscategorie

ERSATZTEILE ELEKTROLOKOMOTIVE TAURUS # 57177

Części zamienne · Запасные части · Náhradní díly · Alkatrészek

Nr:	Oznaczenie:	Описание:	Popis	Megnevezés:	PG*
57410-01	Obudowa z oknami	Корпус и окни	Karoserie, potištěná s okny	Karosszéria, ablakokkal	13
57410-02	Izolatory / przewody dachowe	изоляторы и оборудования	Isolátory / Střešní vedení	Szigetelők, tetővezetékek	8
57410-03	Dach, kompletny	Верхняя панель	Střecha, úplná	Tető, szigetelőkkel	9
57410-05	Światłowód	Световоды	Světlovody	Fényvezető	6
57410-06	Wyposażenie wnętrza	Интерьер кабины и машинист	Vnitřní zařízení	Belső berendezés	7
57410-07	Odśnieżacz	Путиочиститель	Pluh	Hótoló	7
57410-08	Silnik,komplet	Двигатель с муфтами	Motor, komplet	Motor, kuplungfejekkel	12
57410-09	Napęd Kardana, 3-częściowy	Кардан с муфтами	Kardan + pouzdra	Kardátengely	7
57410-11	Klamra	Фиксатор тележки	Třmen	Szorító	6
57410-112	Osłona wózka wagonu	Корпус тележки	Číslo masky podvozku s točnou	Forgózsámolykeret	9
57410-132	Osłona wózka wagonu + przykrywka	Корпус тележки	Číslo masky podvozku s točnou + kryt	Forgózsámolykeret, zárólappal	9
57410-14	Uchwyt sprzęgła	Держатель сцепки	Držák spřáhla	Kuplungtartó	6
57410-15	Bufor (2 szt.)	Буфера (2 шт.)	Nárazník (2 ks)	Ütköző (2 db)	6
57410-50	Przekładnia, kompletna	Тележка в сборе	Převodovka, kompletní	Áttétel, forgózsámollyal	12
57410-60	Przekładnia, kompletna z przykrywką	Тележка в сборе DC	Převodovka kompletní s krytem	Áttétel, forgózsámollal	12
57924-53	Komplet kół (2 szt.)	Колёсные пары (2 шт.)	Sada dvojkolí (2 ks)	Kerékpár	9
57924-63	Komplet kół (2 szt.) + opony scierne	Колёсные пары (2 шт.) + с бандажами	Sada dvojkolí (2 ks) s bandáže kol	Kerékpár + Tapadógyűrű	9
57564-67	Wtyczka do podłączenia dekodera	Заглушка на разъём под декодер	Můstková zástrčka	Dugó a dekóder csatlakoztatásához	10
57927-68	Płytka do podłączenia dekodera	Плата для подключения декодера	Rozvodná destička	Áramköri lap	13
57927-200	Obudowa głośnika	Корпус громкоговорителя	Pouzdro reproduktoru	Hangszóróház	7
	Części zamienne z programu standardowego	**Запасные части из стандартной программы**	**Náhradní díly z našeho standartního programu**	**Alkatrészek a standard programból**	
56028	Obrecze przyczepnosciowe (10 szt.)	Колесные бандажи (10 шт.)	Upevnění kol (10 ks)	Tapadó kerék (10 db)	
56030	Sprzęgło, kompletne (2 szt.)	Сцепки (2 шт.)	Spřáhlo komplet (2 ks)	Kupplung (2 db)	
56156-2	Pałąk trakcyjny	Пантограф	Vrchní sběračové vedení	Áramszedő	
56500	PIKO SmartDekoder XP PluX22	PIKO Smartдекодер XP PluX22	PIKO SmartDekoder XP PluX22	PIKO SmartDekoder XP PluX22	
56638	PIKO SmartDecoder XP Sound	PIKO SmartдекодерXP Sound	PIKO SmartDekoder XP Sound	PIKO SmartDekoder XP Sound	

*Grupa cenowa *ценовая категория *Cenová skupina *Árcsoport

EU-Konformitätserklärung

Hiermit erklärt die PIKO Spielwaren GmbH, dass das Produkt in seiner Konzeption und Bauart sowie in der von uns in Verkehr gebrachten Ausführung den grundlegenden Sicherheits-, Gesundheits- und Kompatibilitätsanforderungen der genannten Richtlinien und Verordnungen entspricht. Der vollständige Text der EU-Konformitätserklärung ist unter der folgenden Internetadresse verfügbar:
https://www.piko.de/konform

EU Declaration of Conformity

PIKO Spielwaren GmbH hereby declares that the product in its design and construction as well as in the version placed on the market by us complies with the basic safety, health and compatibility requirements of the directives and regulations mentioned. The full text of the EU Declaration of Conformity is available at the following internet address:
https://www.piko.de/konform

Hinweis:
Die Funk-Entstörung der Anlage ist mit dieser Lokomotive sichergestellt, wenn der üblicherweise im Gleis-Anschlussstück eingebaute Kondensator eine Kapazität von mindestens 680 Nanofarad aufweist.

Note:
This locomotive should not cause "RF" interference if a condenser of minimum 680 nanofarads is fitted between the throttle and the tracks. The standard track power connector fills this need.

Conseil:
Cette locomotive est équipée d'un filtre anti-parasite. Un condensateur placé habituellement dans les joints des rails présente une capacité minimale de 680 nF.

Nota:
Con questa locomotiva interferenze non si verificano, se il condensatore normalmente montati nella traccia di connessione sezione ha una minima di capacità di 680 n.f..

Nota:
El sistema antiparasitario de la instalación está asegurado con esta locomotora si se utiliza, como es habitual, un tramo de vía de conexión con un condensador de como mínimo 680 nanofaradios.

Aanwijzing:
De ontstoring van jouw modelspoorweg is bij het gebruik van deze locomotief gegarandeerd, wanneer de normaal gesproken in het railaansluitstuk ingebouwde condensator een capaciteit van minimaal 680 nanofarad heeft.

Wskazówka:
Ochrona przeciwzakłóceniowa urządzeń elektronicznych jest zapewniona w tej lokomotywie o ile kondensator wbudowany w część doprowadzającą prąd ma pojemność co najmniej 680 nF.

Обратите внимание:
Для подавления радиопомех от работающего лектродвигателя, в соот-ветствии с еждународным законодательством, все модели PIKO оснащены специальным конденсатором.

Upozornění:
Odrušení Vašeho kolejiště je s touto lokomotivou zajištěno, pokud má obvykle do kolejového nástavce zabudovaný kondesátor kapacitu minimálně 680 Nanofaradů.

Tudnivaló:
A zavarok ellen az Ön pályája és mozdonya védve van, mert a bevezető csatlakozóba a megfelelő zavarszűrő kondenzátor be van építve.

Im Falle einer Reklamation des Artikels füllen Sie bitte den Reklamationsschein unter www.piko-shop.de/de/widerruf aus und legen ihn dem reklamierten Produkt bei.

In case of a complaint about the item, please fill in the complaint form, which you can find at www.piko-shop.de/en/widerruf, and enclose it with the complained item.