ERSATZTEILE

Części zamienne · Spare parts · 配件

Bei Ersatzteilanforderung bitte immer die vollständige Ersatzteil-Nr. angeben.

Przy zamawianiu części zamiennych proszę zawsze podawać kompletny numer tych części.

Please order the wanted spare part with the complete spare part item number. Note: Only the spare parts listed below are available for this model!

订购配件时请附上完整的配件号码。注：这个模型，只有以下配件可订购！

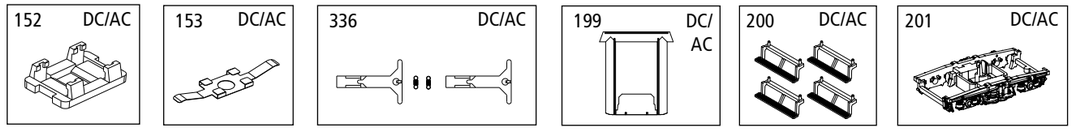

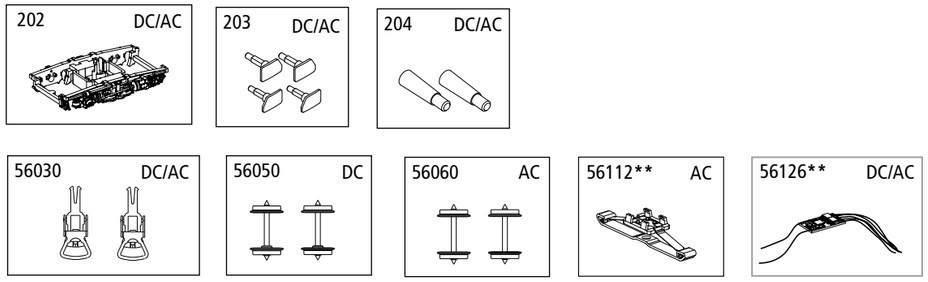

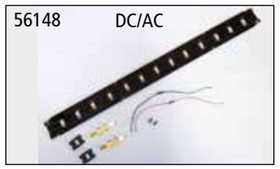

Bezeichnung / **Oznaczenie** / Description	ET-Nr. / spare part N°	PG*
Schleiferhalterclip / Mocowanie odbieraka / Clip holder	53000-152	5
Radschleifer / Odbierak prądu z osi / Rail pickup	53000-153	5
2x Kupplungsdeichsel, 2x Zugfeder / 2x dyszel sprzęgu, 2x sprężyna kinematyki sprzęgu / Coupler connector with spring (2 pcs.)	53000-336	9
Gummiwulst / gumowa osłona przejścia międzywagonowego / Door frame	53000-199	6
4x Einstiegstreppe / 4x schody wejściowe / 4x Steps	53000-200	7
Drehgestell mit Stoßdämpfer / wózek z amortyzatorami / Bogie with shock absorber	53000-201	8
Drehgestell mit Stoßdämpfer und Lichtmaschine / wózek z amortyzatorami i prądnicą / Bogie with shock absorber and generator	53000-202	8
2x Puffer links, 2x Puffer rechts / 2x zderzak lewy, 2x zderzak prawy / 2x Buffer left, 2x Buffer right	53000-203	6
2x Toilettenrohr / 2x rura spustowa WC / 2x Tube-WC	53000-204	6

Bezeichnung / **Oznaczenie** / Description	ET-Nr. / spare part N°	PG*
ET aus unserem Standard-Programm / Spare parts standard range		
Kupplung, vollst. (2 Stück) / Sprzęg kompletny (2 szt.) / Coupling, complete (set of 2)	56030	
Multiprotokoll-Funktionsdecoder / Dekoder z funkcją Multiprotocol / Multi-protocoll Function decoder	56126**	
Beleuchtungsbausatz / zestaw oświetleniowy dla wagonu / Interior Lighting	56148	
ET aus unserem Standard-Programm (nur DC-version) / Spare parts standard range (only DC version)		
Radsatz (2 Stück) / Koła z kołem (2 szt.) / Wheelset (set of 2)	56050	
ET aus unserem Standard-Programm (nur AC-version) / Spare parts standard range (only AC version)		
Radsatz (2 Stück) / Koła z kołem (2 szt.) / Wheelset (set of 2)	56060	
Schleifer / Slider	56112**	

*Preisgruppe *Grupa cenowa*price category

**** nur in Verbindung mit dem Beleuchtungsbausatz # 56148 verwendbar**
**** może być stosowany tylko w połączeniu z zestawem oświetleniowym # 56148**
**** can only be used in conjunction with lighting kit # 56148**

PIKO Spielwaren GmbH • Lutherstraße 30 • 96515 Sonneberg • GERMANY

Personenwagen 120A PKP

Wagon osobowy 120A PKP
Passenger Car 120A PKP
乘客车 120A PKP
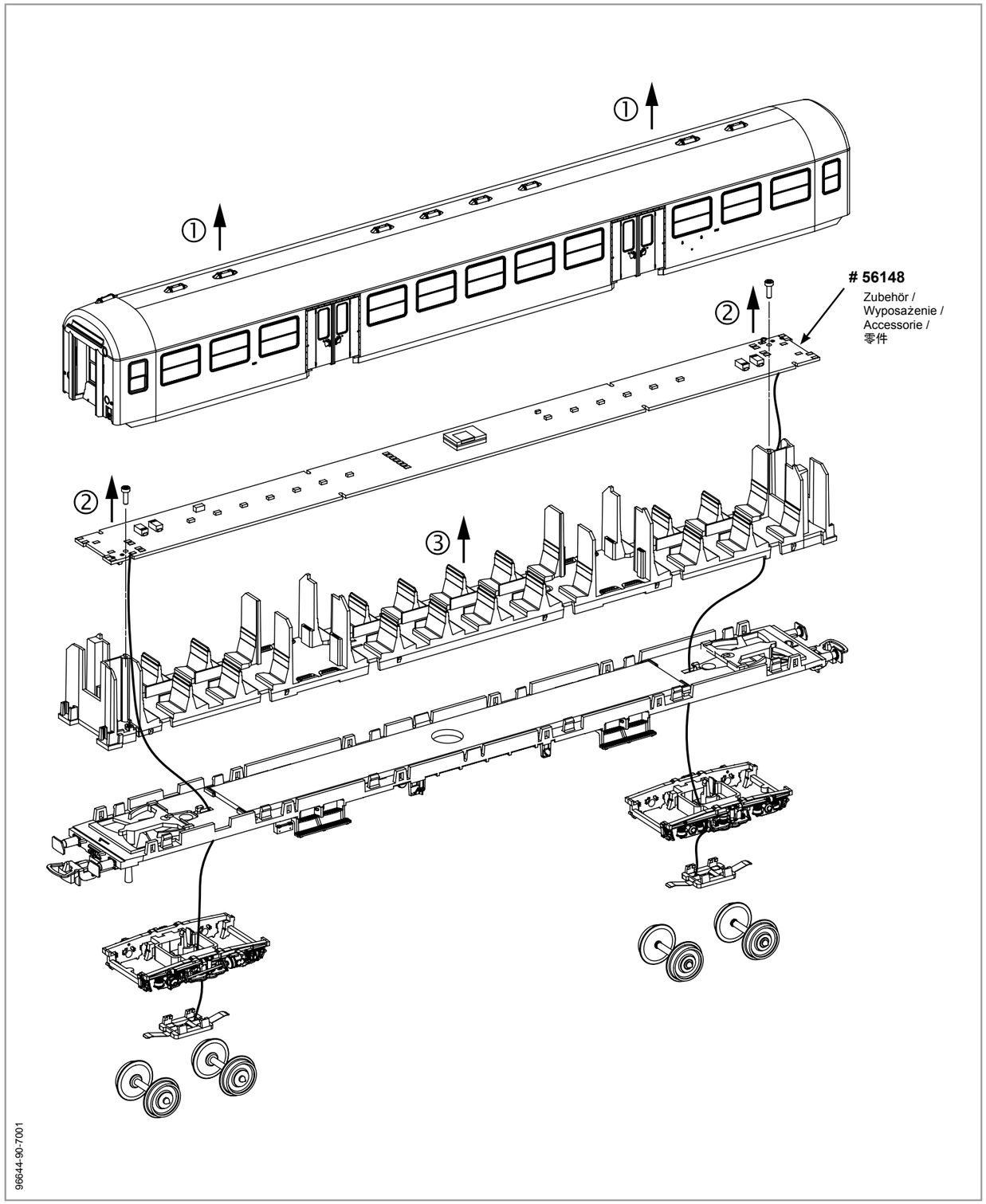
Wichtige Informationen sind in der Verpackung und in der Anleitung enthalten. Bitte bewahren Sie diese auf.